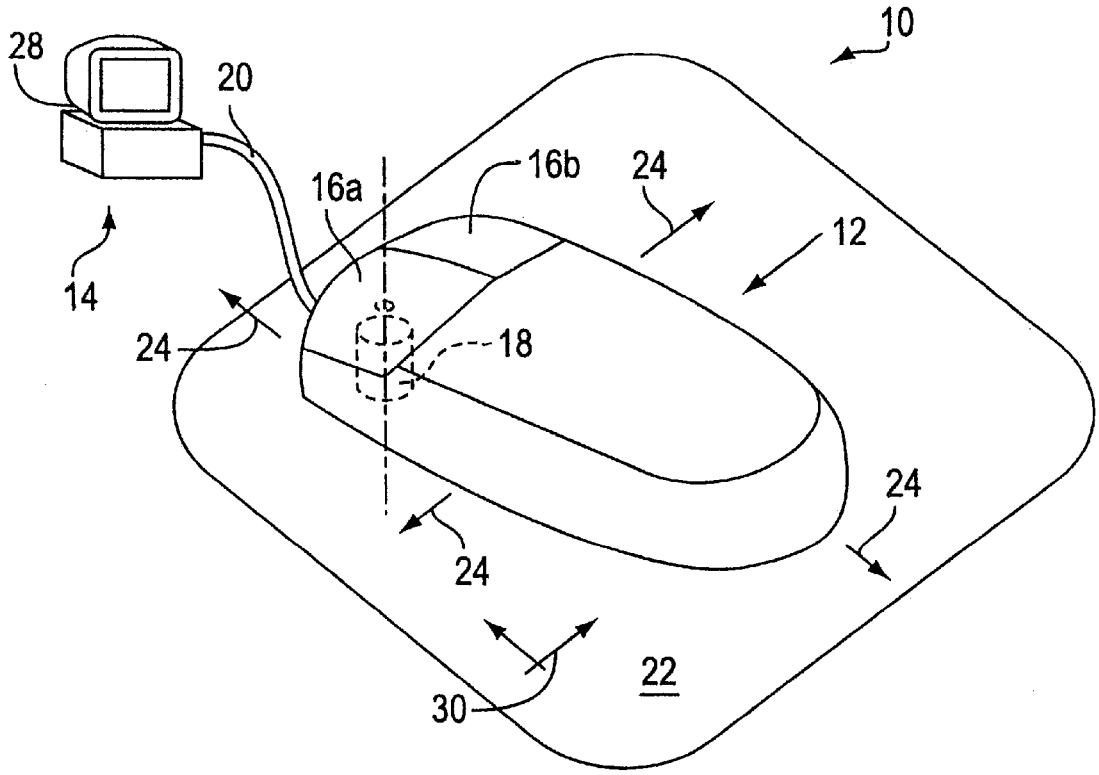
10
28
20
16a
16b
24
12
14
24
18
24
24
22
30

FIG. 1

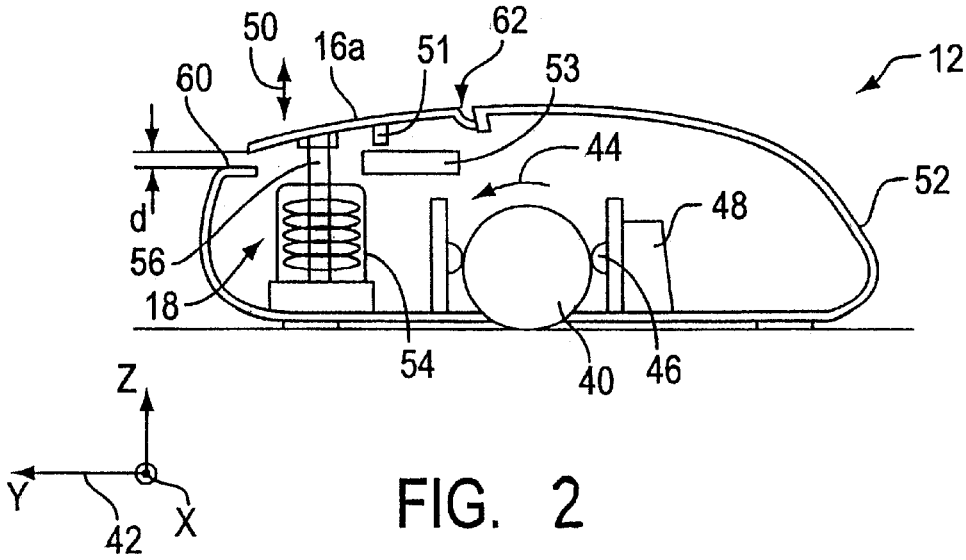
50
16a
51
62
53
12
60
44
52
d
48
56
18
54
40
46
Z
Y
X
42

FIG. 2