FIG. 2

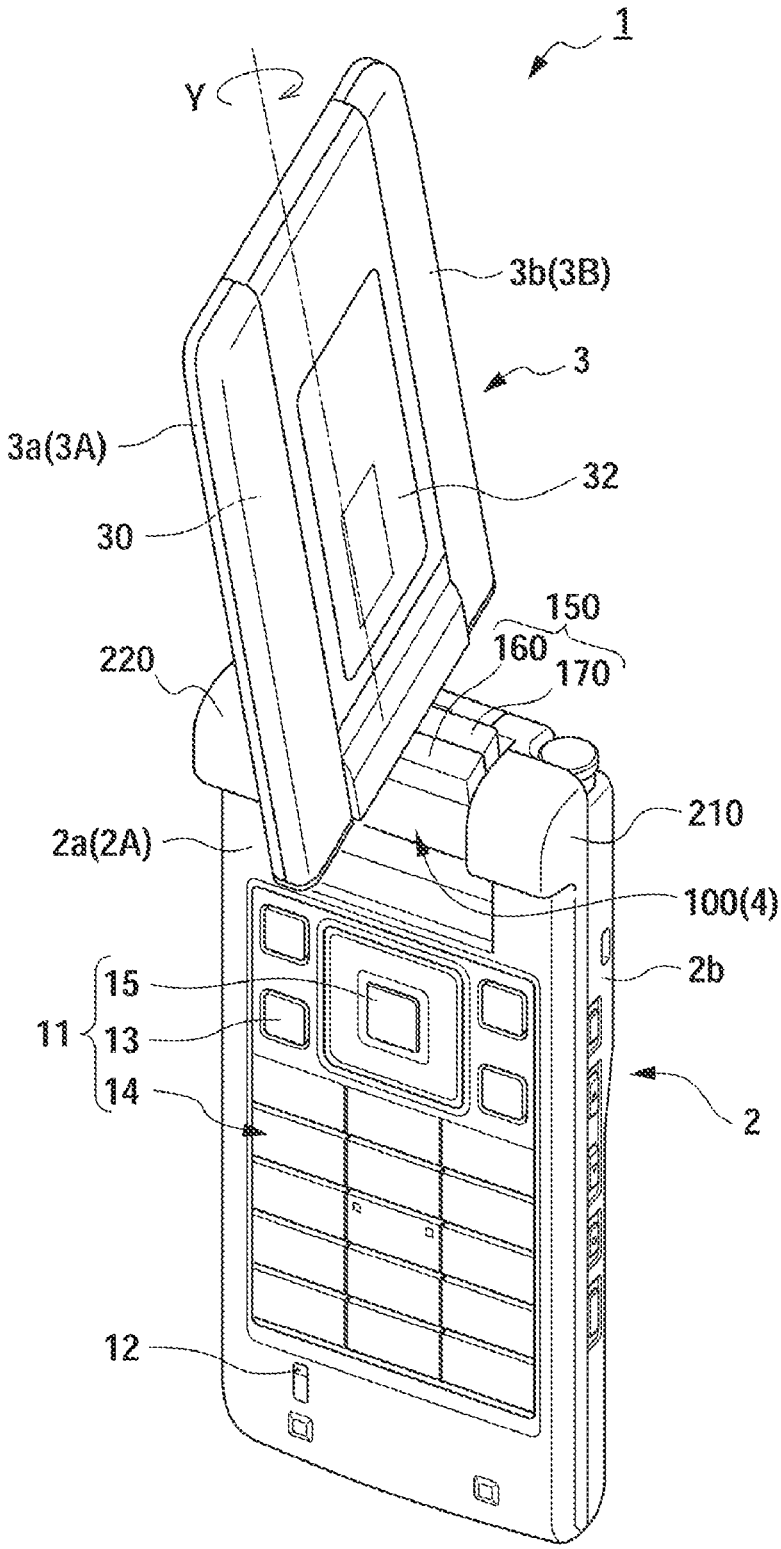
1
Y
3b(3B)
3
3a(3A)
32
30
150
160
170
220
210
2a(2A)
100(4)
2b
15
11
13
14
2
12