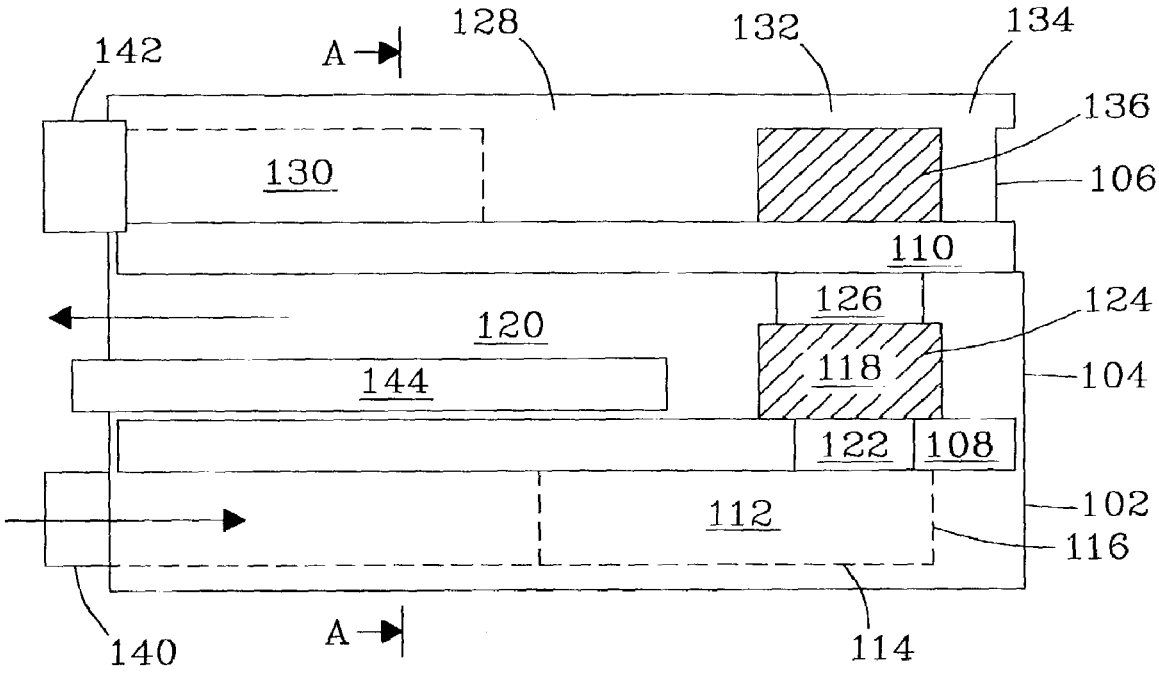
142
A
128
132
134
136
130
106
110
126
124
120
118
104
144
122
108
102
112
116
140
A
114

Fig. 1

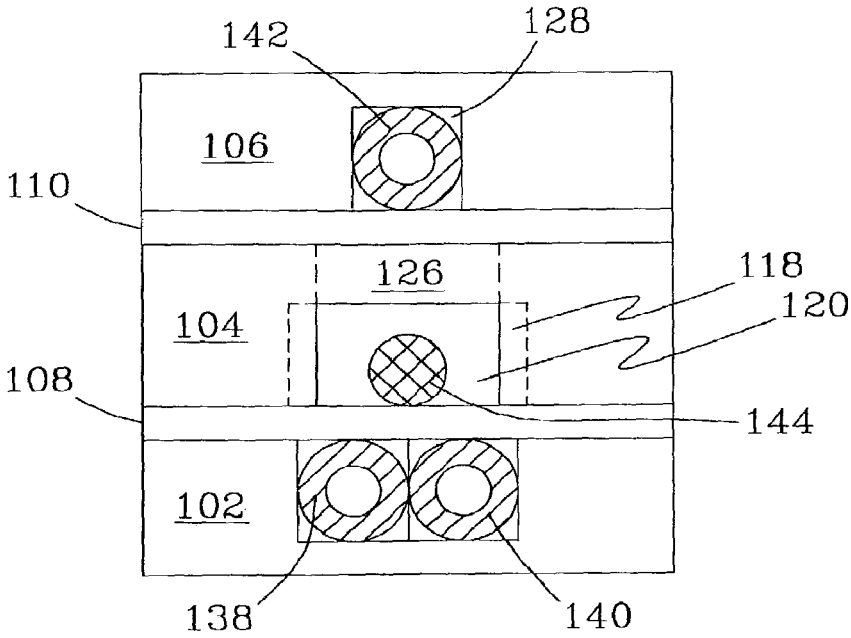
142
128
106
110
126
118
104
120
108
144
102
138
140

Fig. 2