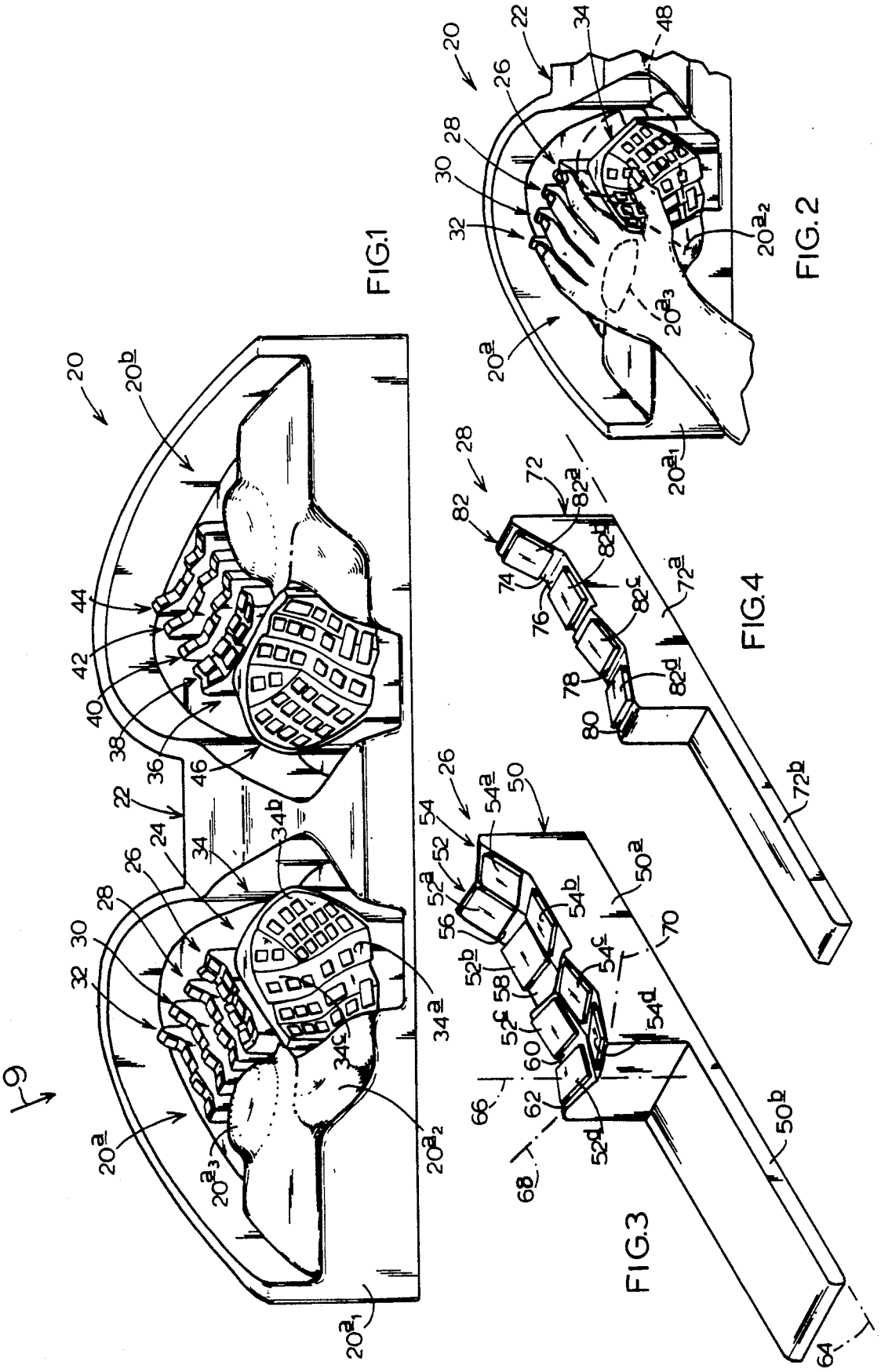
FIG.1
FIG.2
FIG.3
FIG.4