FIG. 1

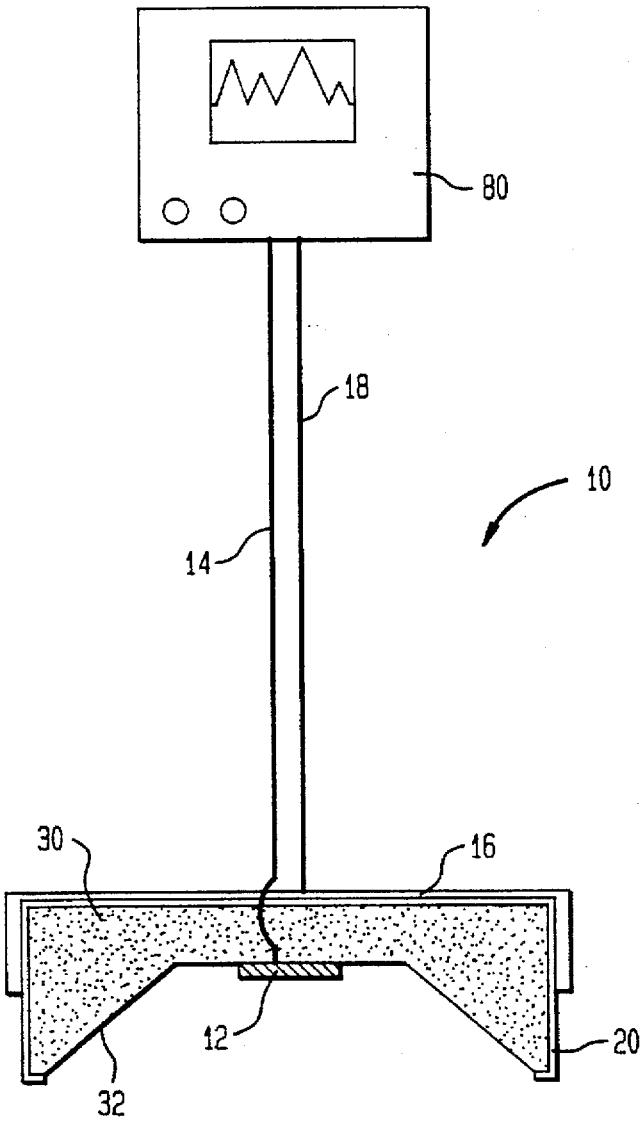
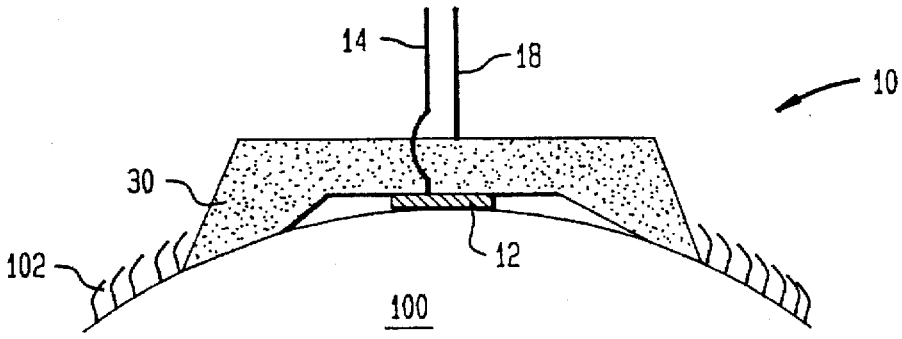
FIG. 2