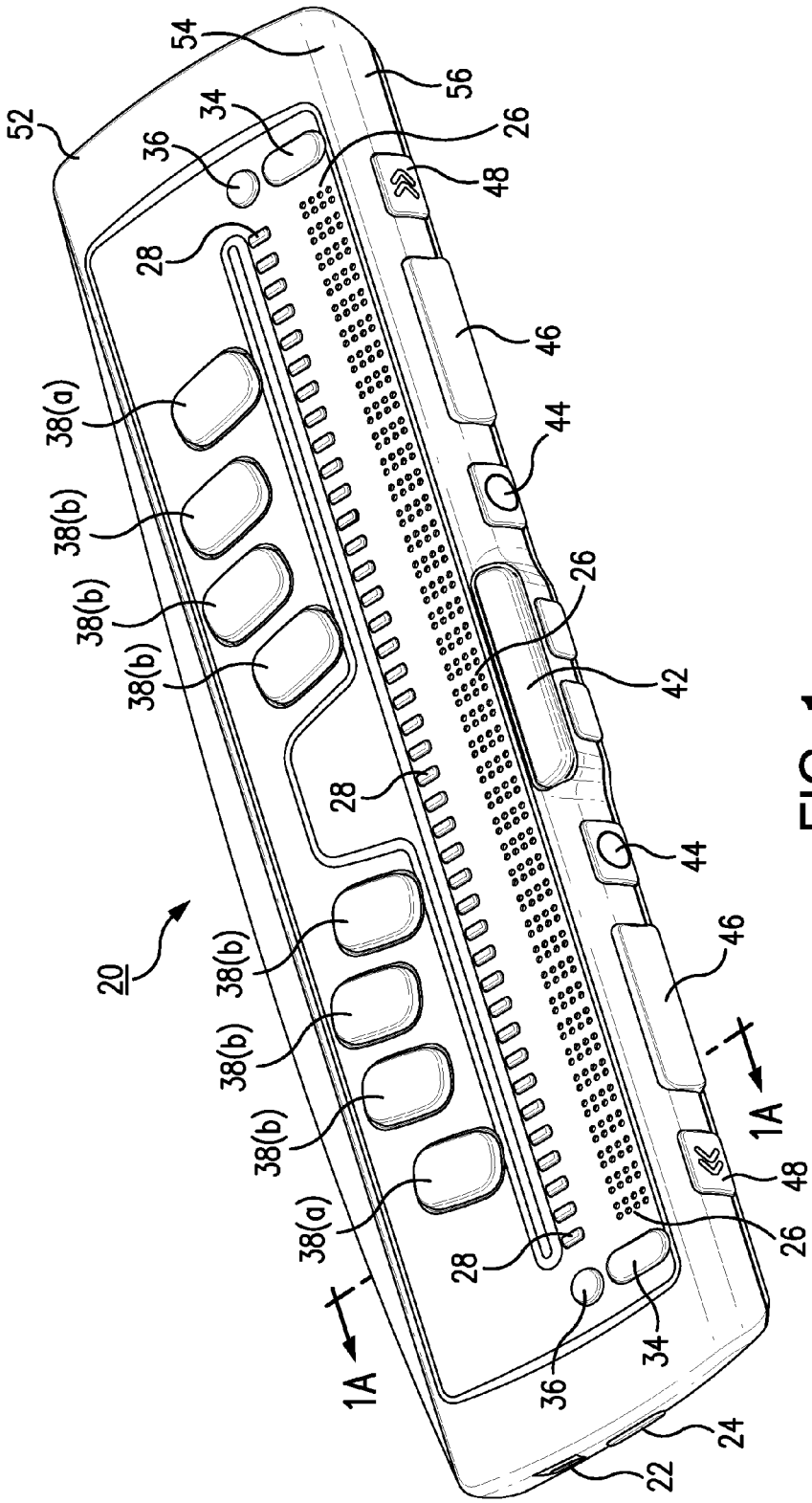
52
54
56
34
36
26
48
28
46
38(a)
38(b)
38(b)
38(b)
44
26
42
28
44
20
38(b)
38(b)
38(b)
46
1A
1A
48
38(a)
28
26
36
34
24
22

FIG. 1