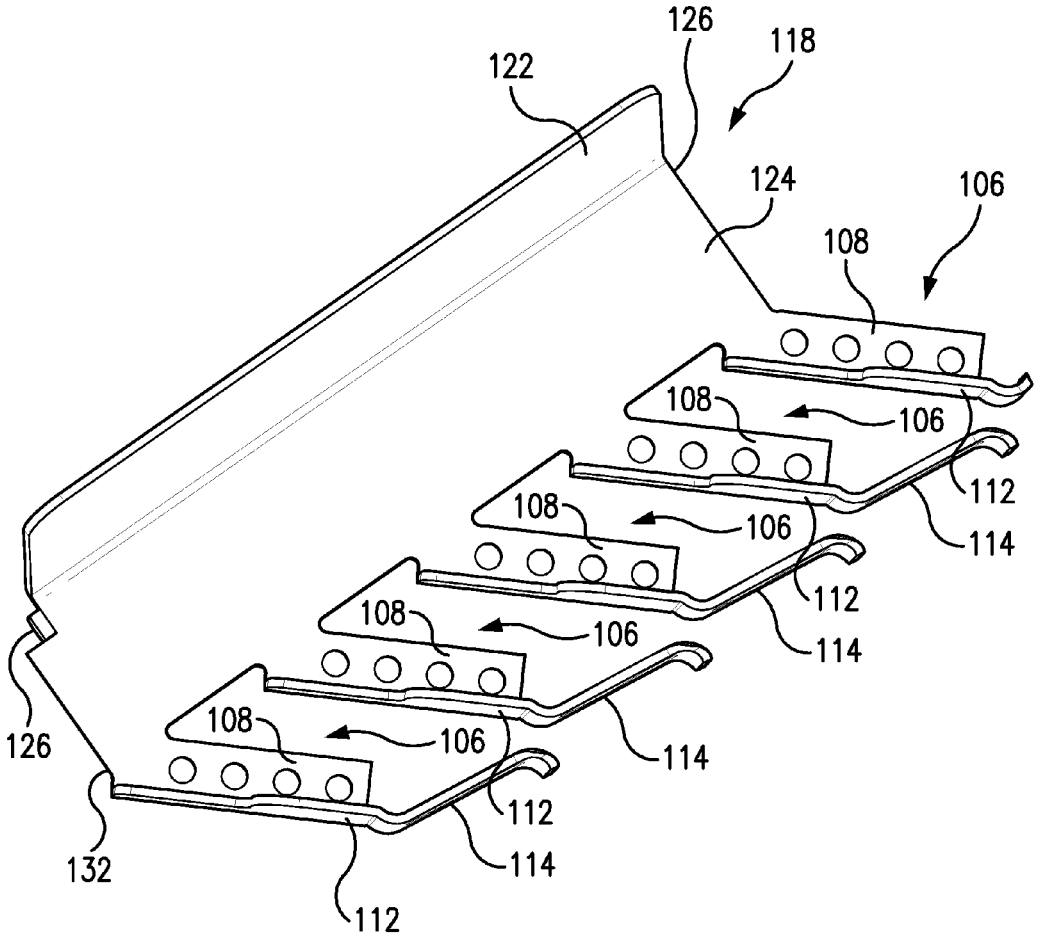
126
118
122
124
106
108
108
106
112
114
108
106
112
114
108
106
114
108
106
114
126
112
132
114
112

FIG. 9