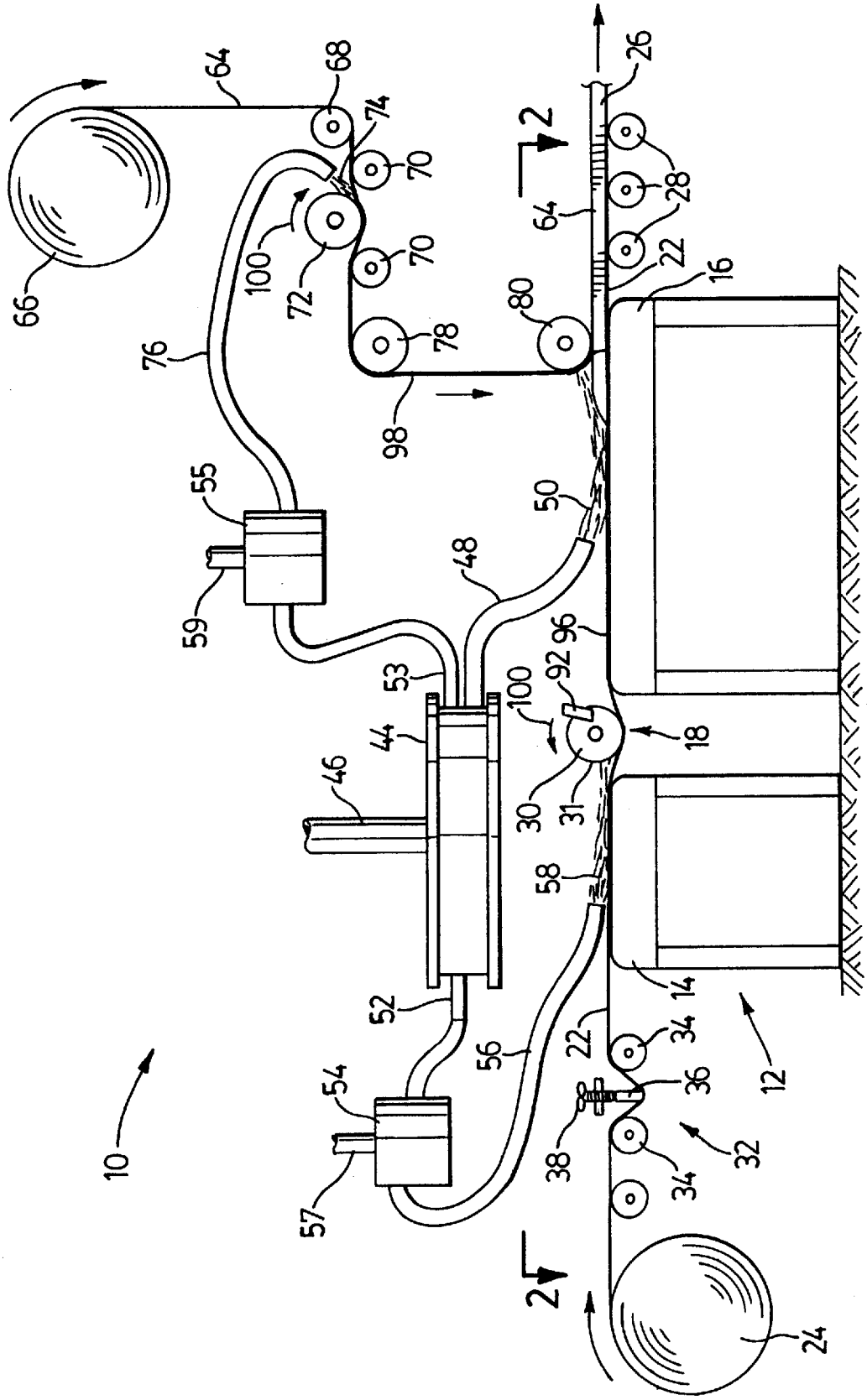
10
12
14
16
18
22
24
26
28
30
31
32
34
36
38
44
46
48
50
52
53
54
55
56
57
58
59
64
66
68
70
72
74
76
78
80
92
96
98
100
2

FIG. 1