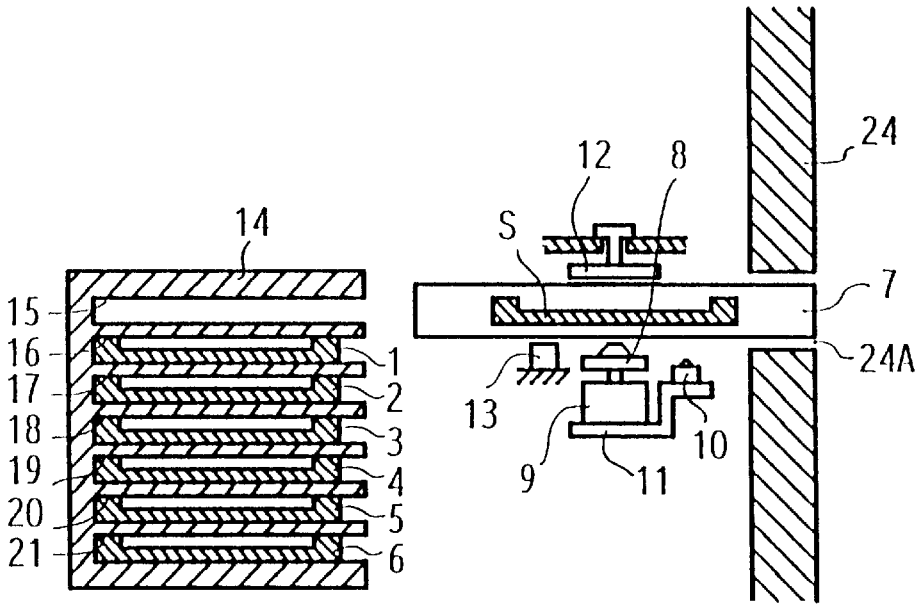
14
15
16
17
18
19
20
21
1
2
3
4
5
6
12
8
S
7
24
24A
13
9
11
10

Fig. 2A

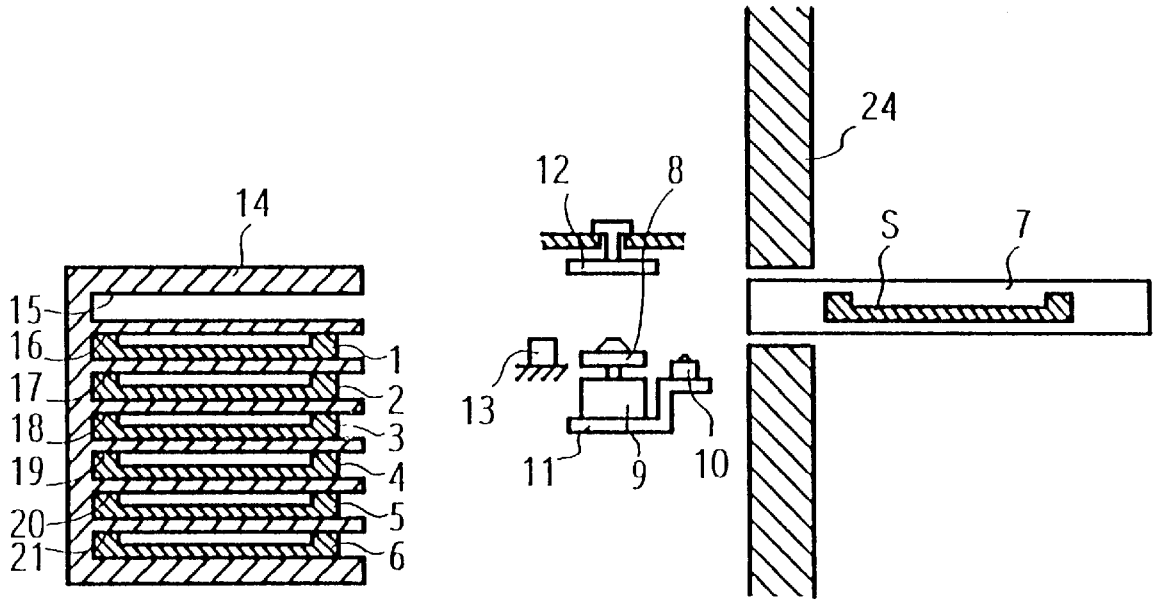
14
15
16
17
18
19
20
21
1
2
3
4
5
6
12
8
24
S
7
13
11
9
10

Fig. 2B