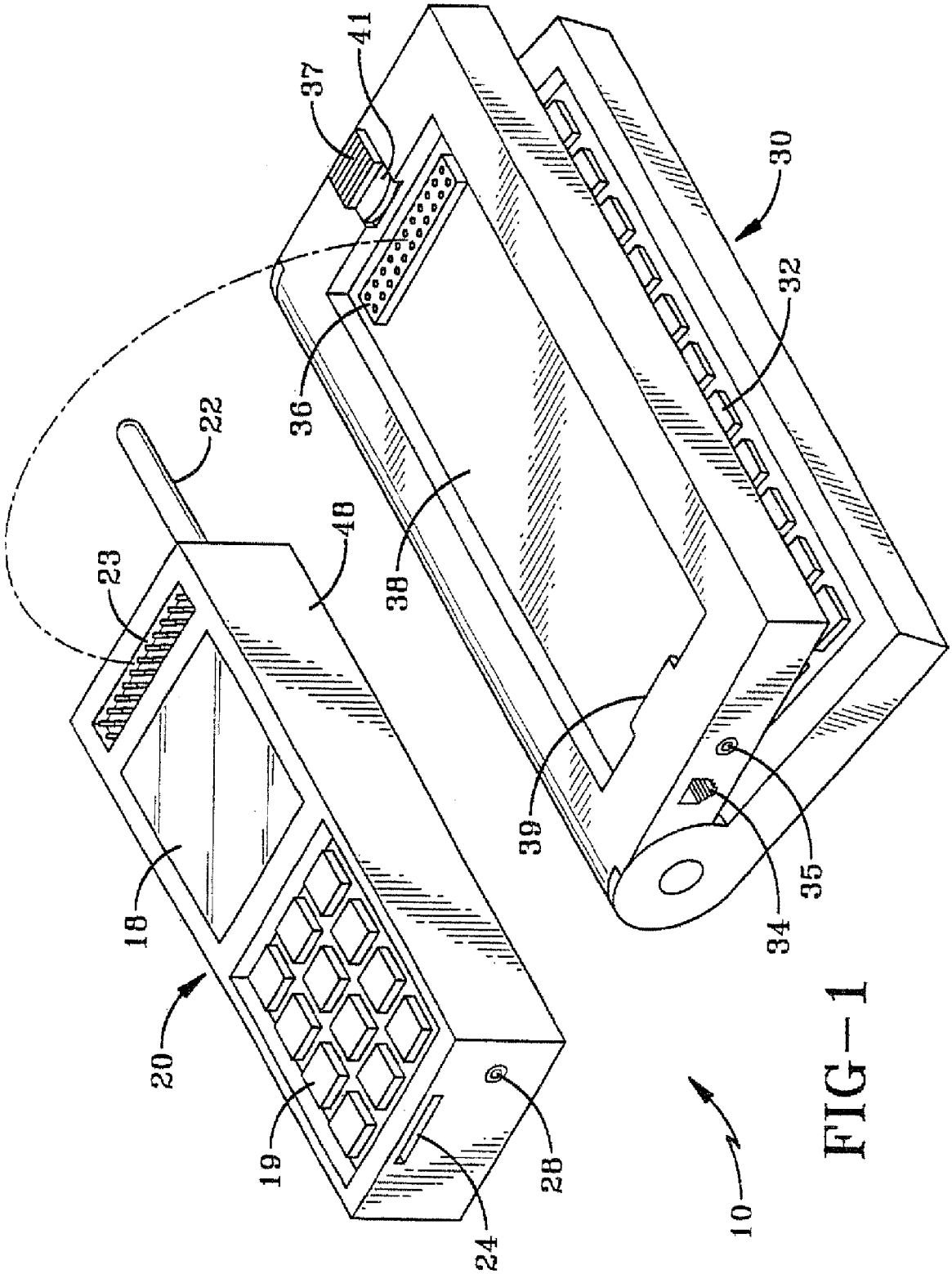

FIG—1