FIG. 2a

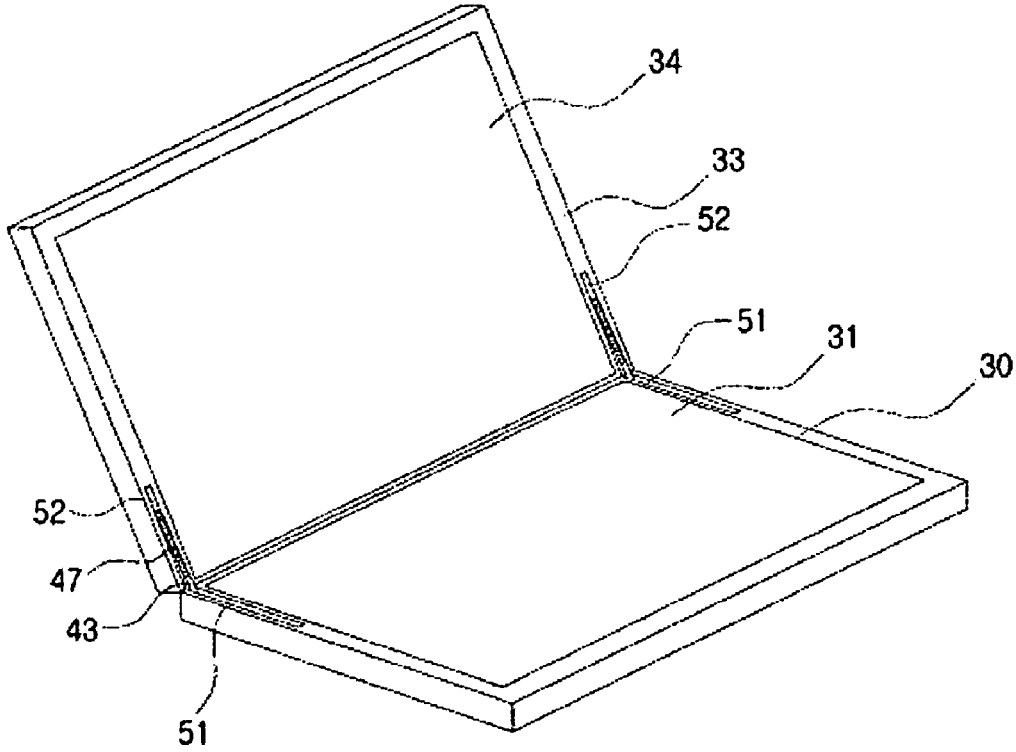
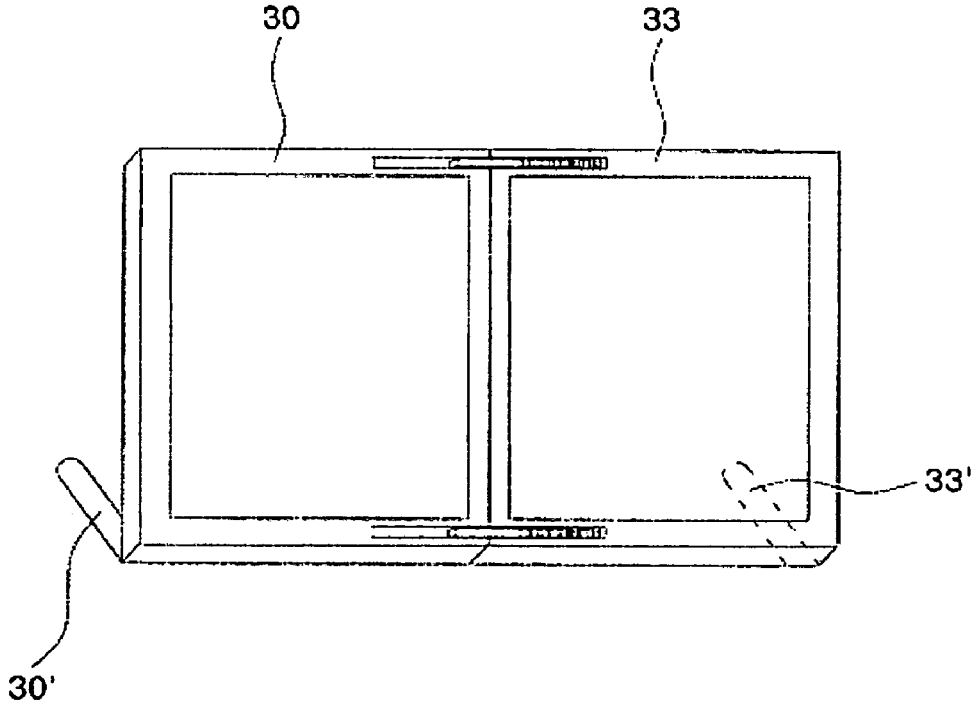
FIG. 2b