Fig. 5c

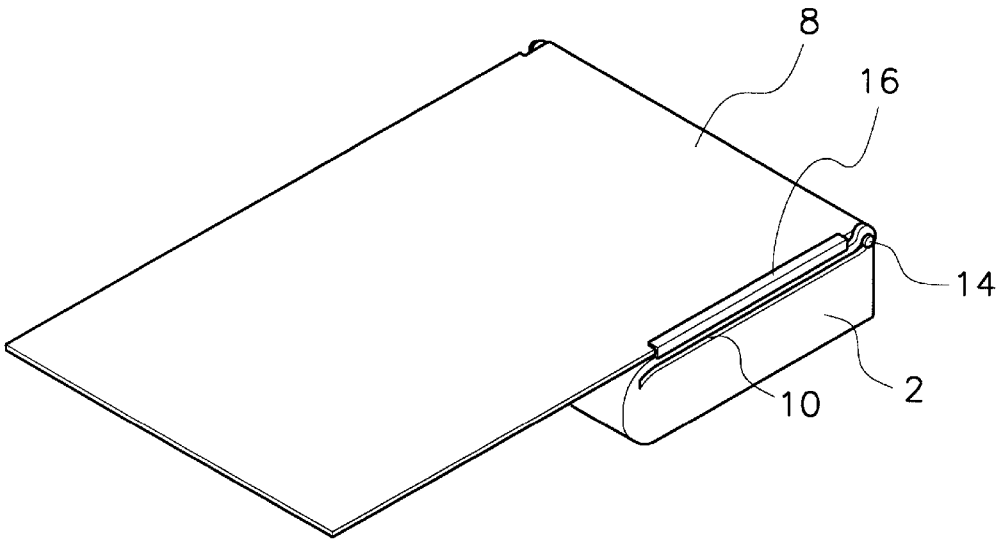
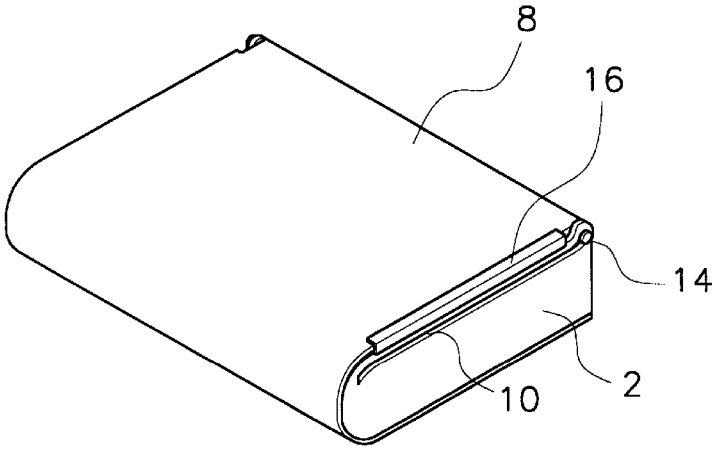
Fig. 5d