Fig. 2

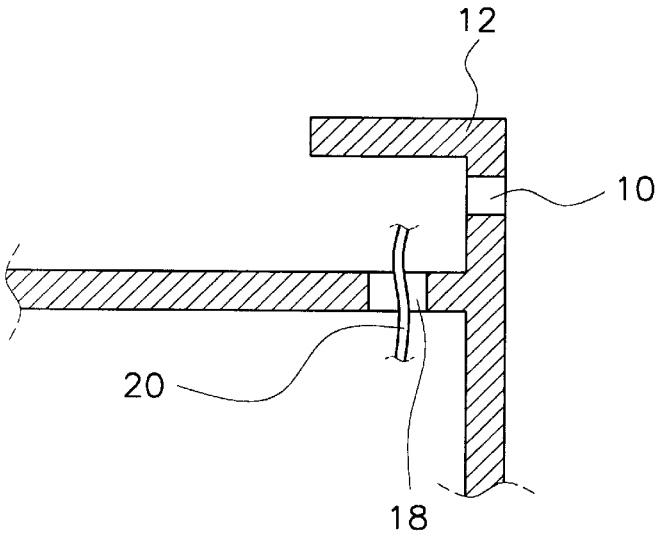

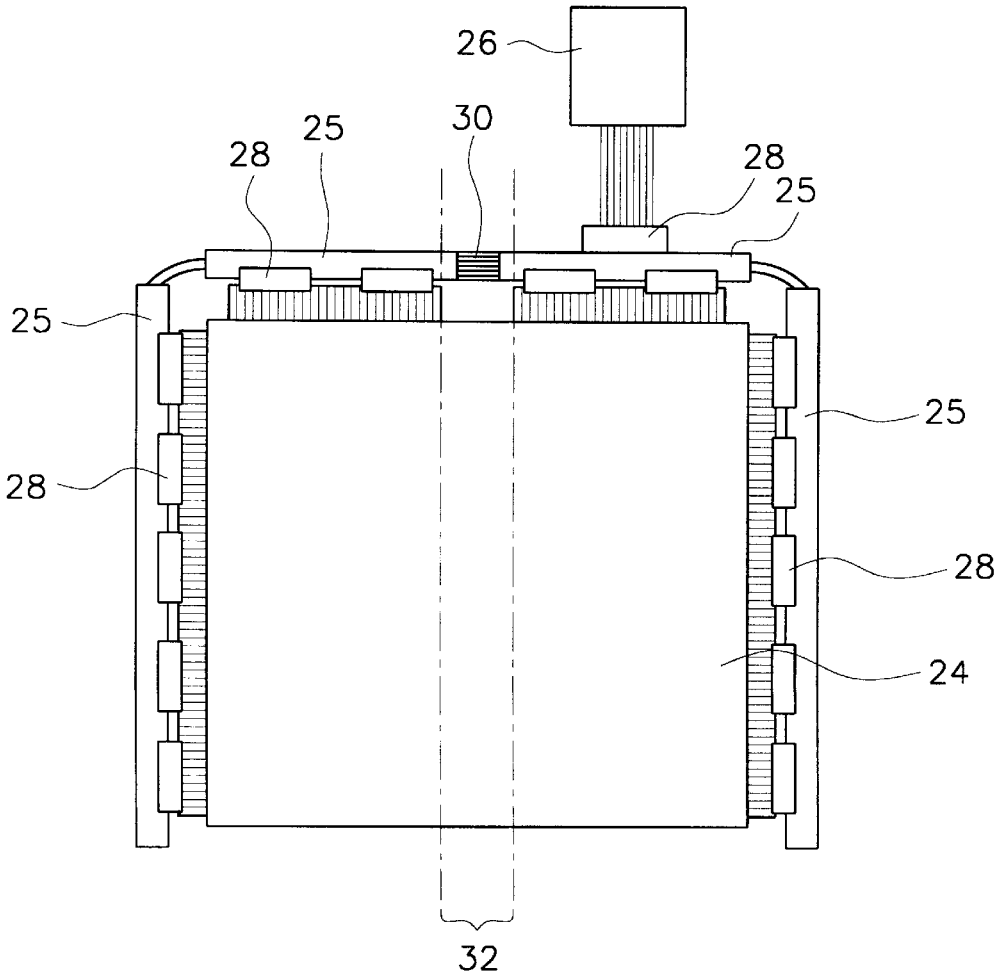
Fig. 3