FIG. 1

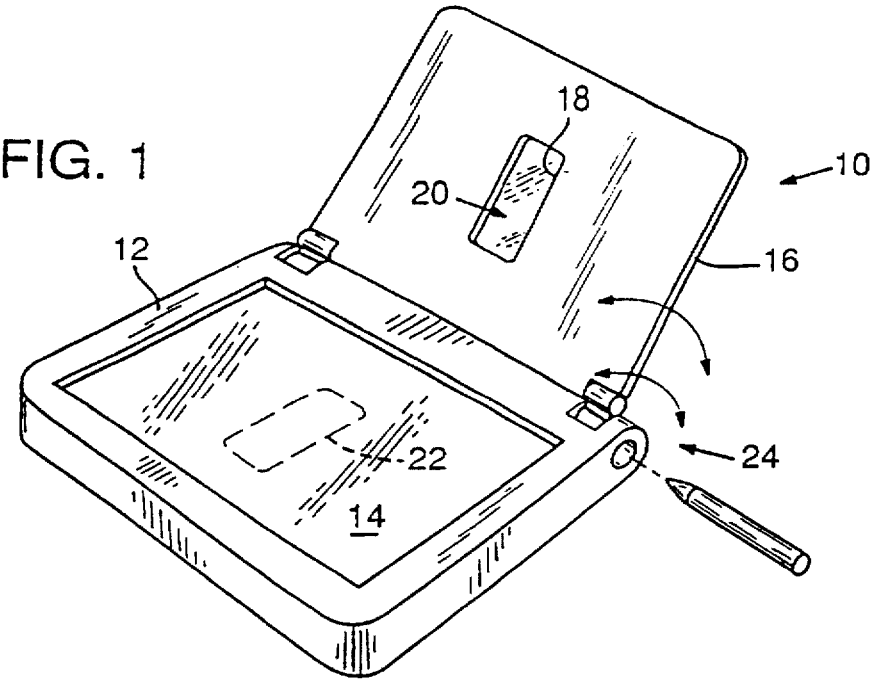

FIG. 1A

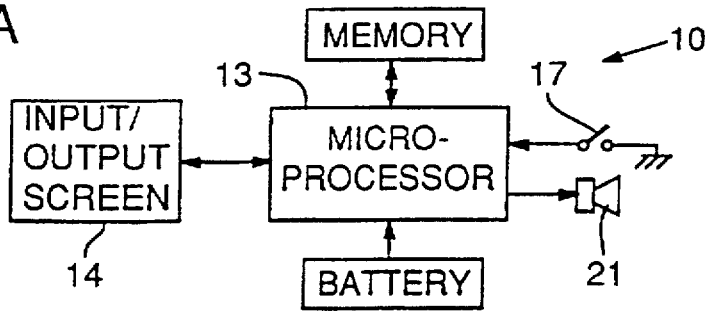

FIG. 2

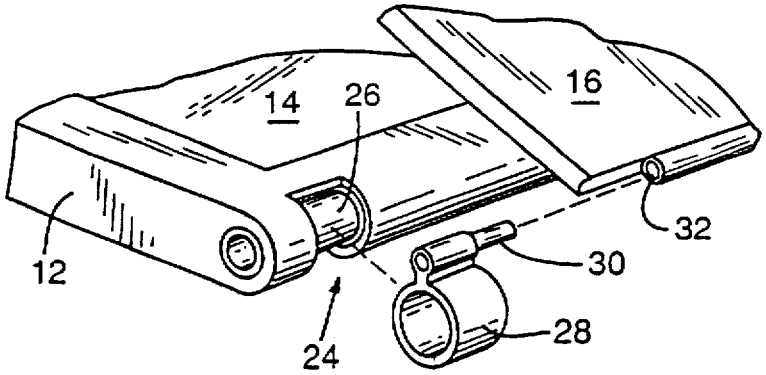
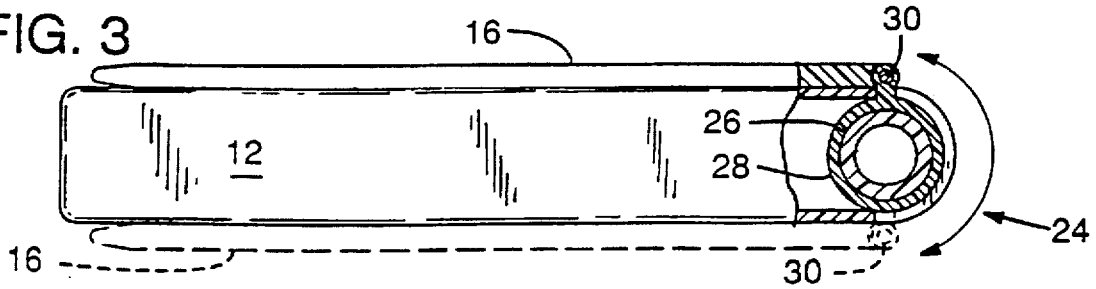
FIG. 3