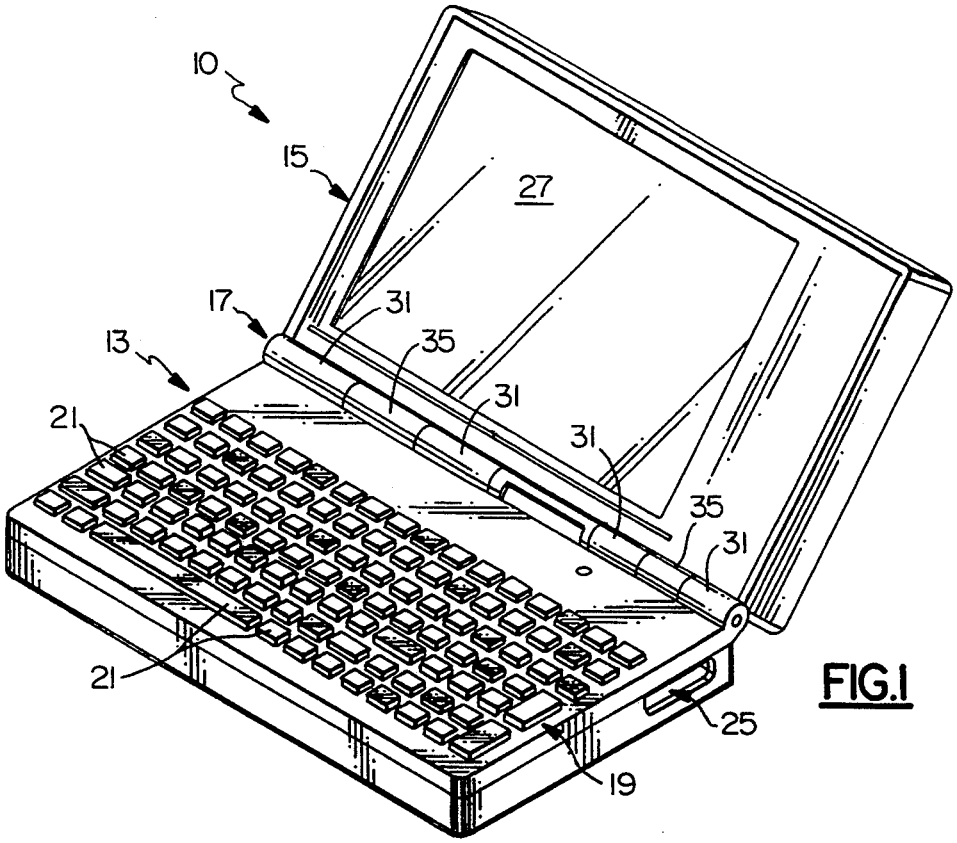
10
15
27
17
31
35
13
31
21
31
35
31
21
25
19

FIG.1

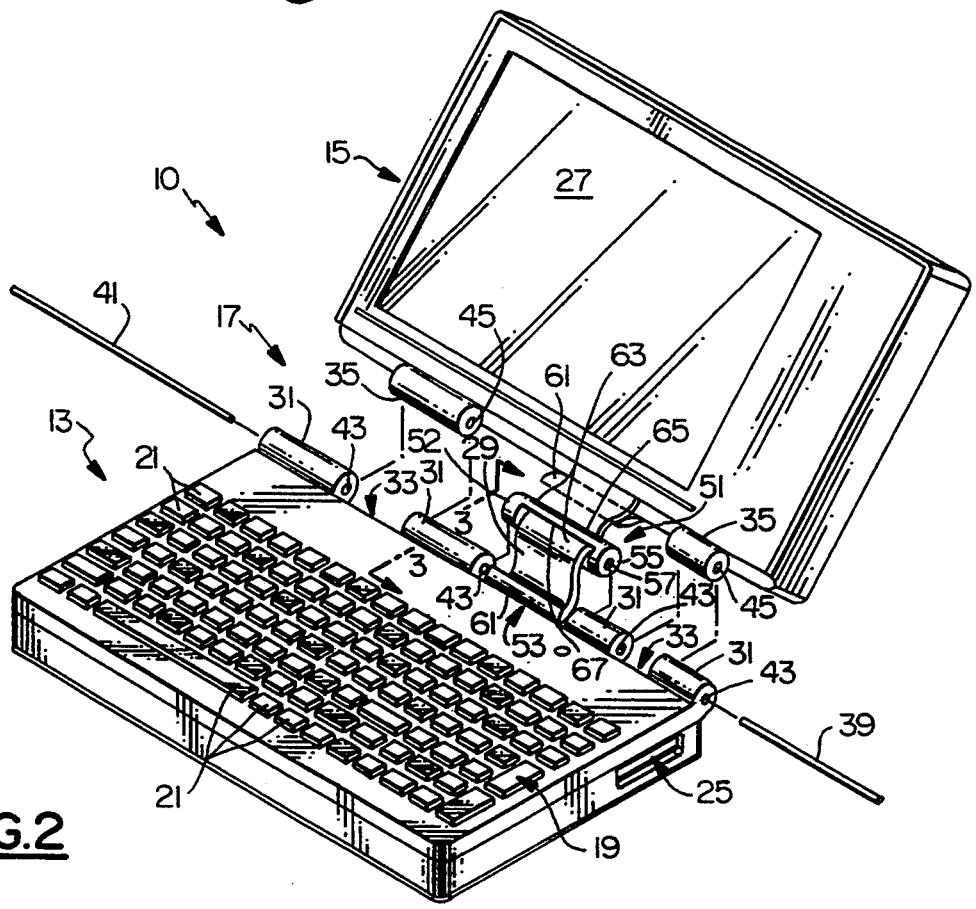
15
27
10
41
17
45
35
63
61
31
43
13
52
29
65
21
33
31
51
3
35
3
55
57
43
31
43
45
61
53
33
67
31
43
39
21
25
19

FIG.2