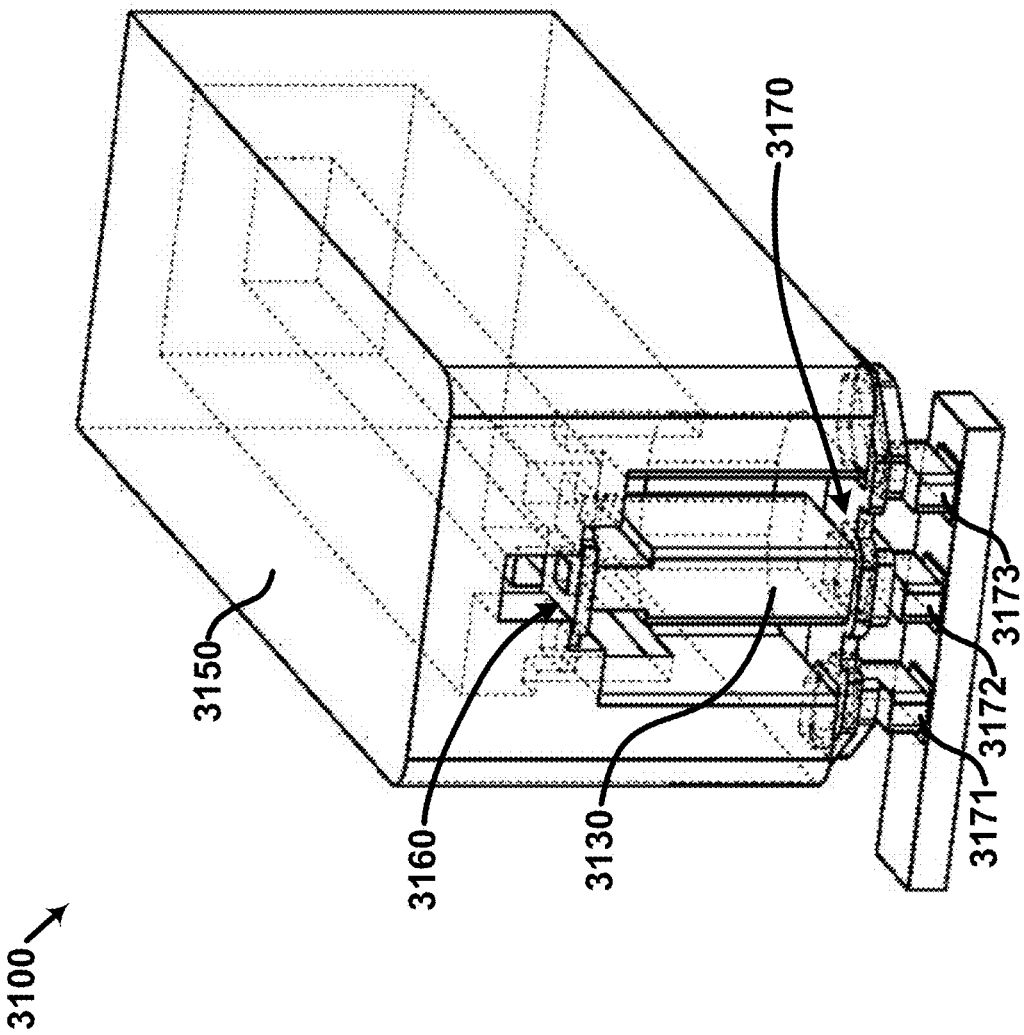

FIG. 31