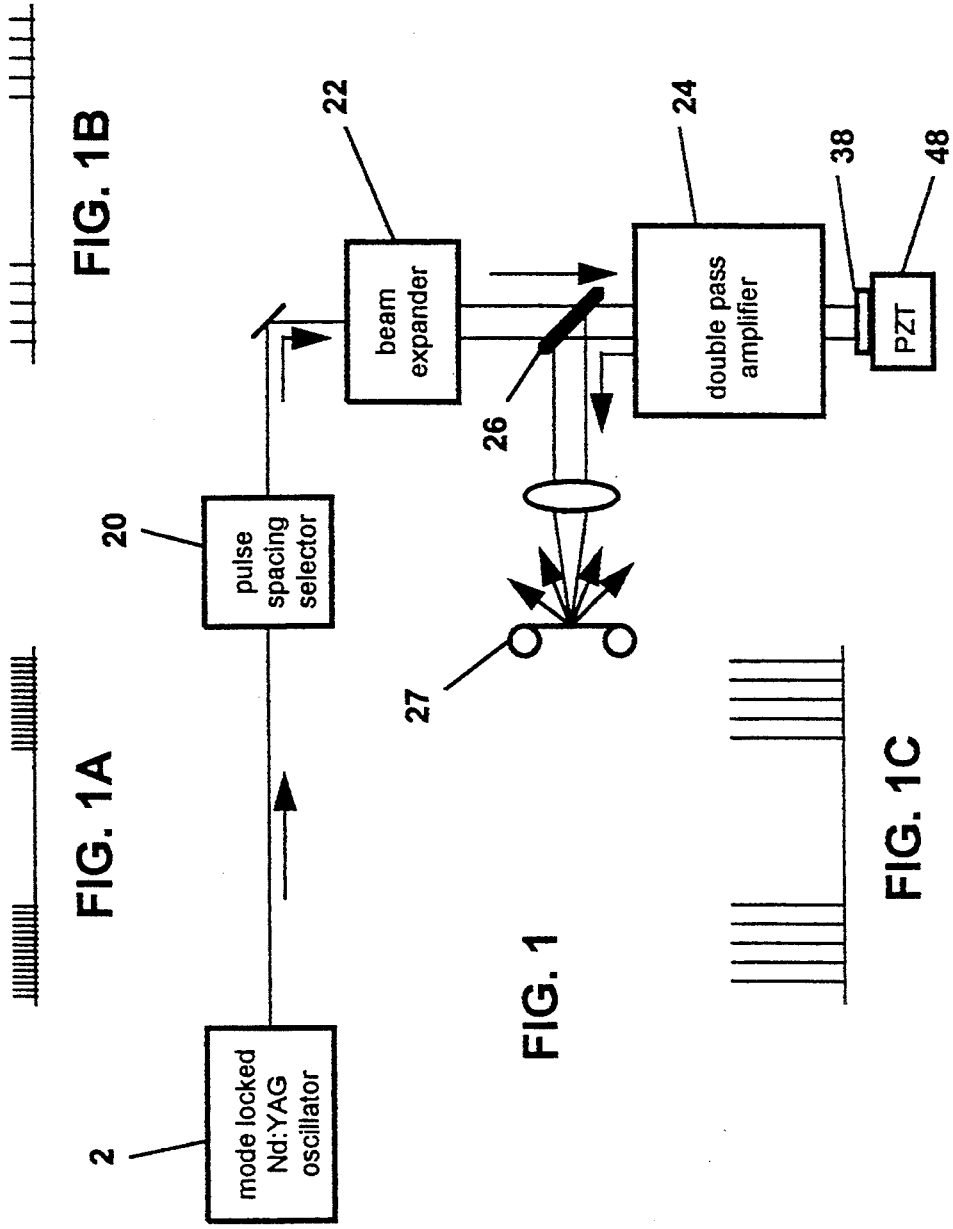

FIG. 1A

FIG. 1B

FIG. 1C

FIG. 1