FIG. 1

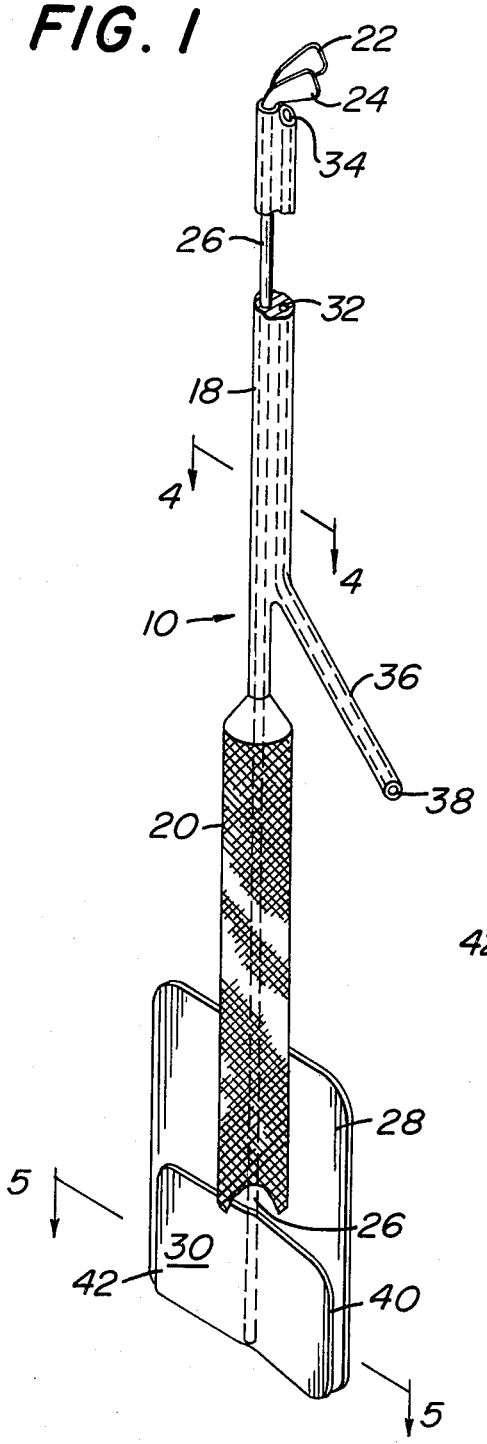

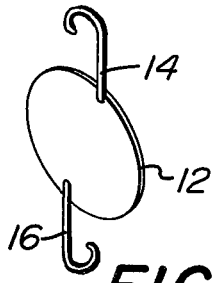

FIG. 2

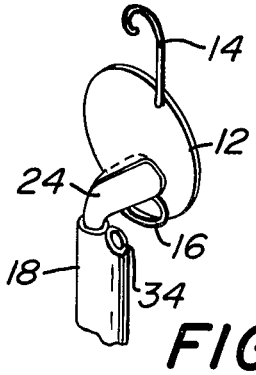

FIG. 3

FIG. 4

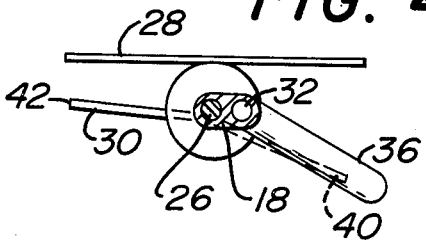

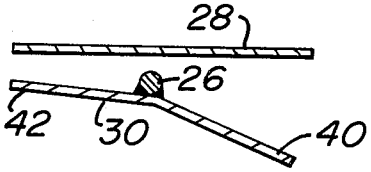

FIG. 5