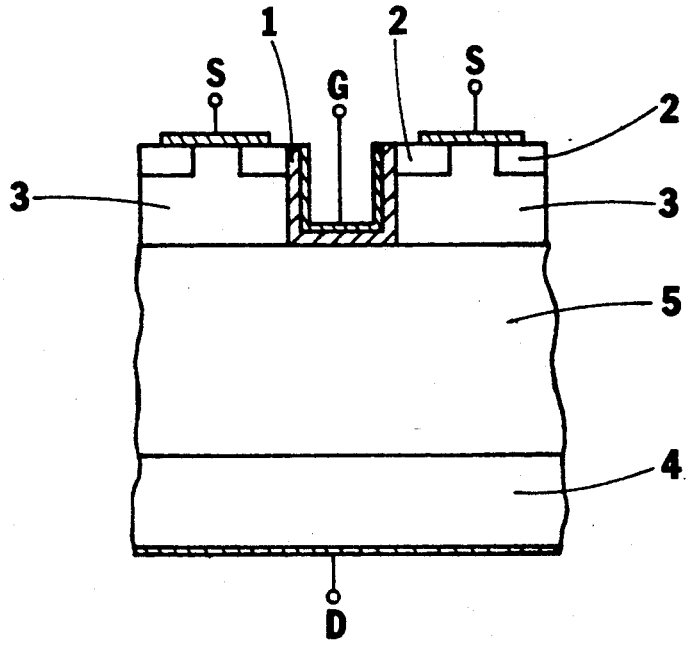

FIG. 1.

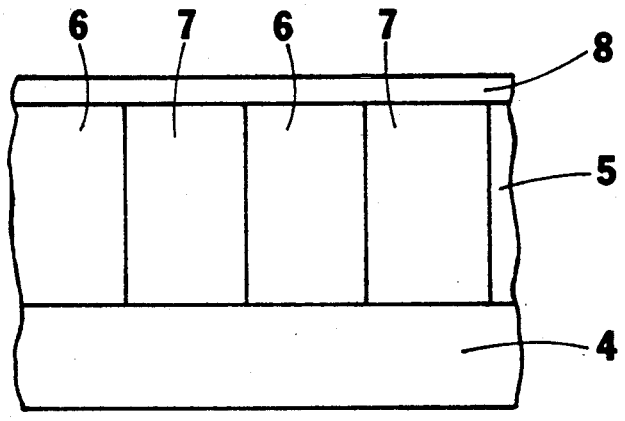

FIG. 2.

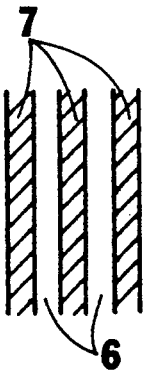

FIG. 3-1.

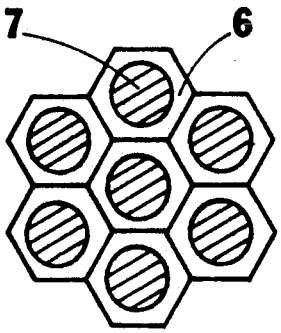

FIG. 3-2.

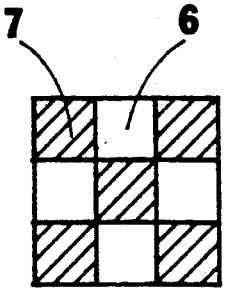

FIG. 3-3.