FIG. 1a

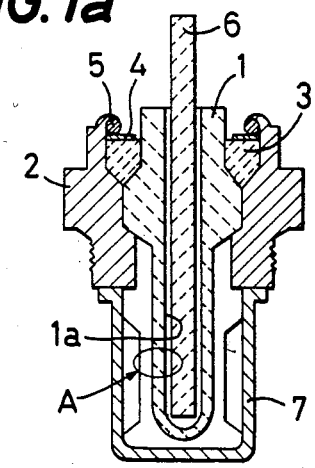

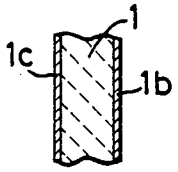

FIG. 1b

FIG. 2

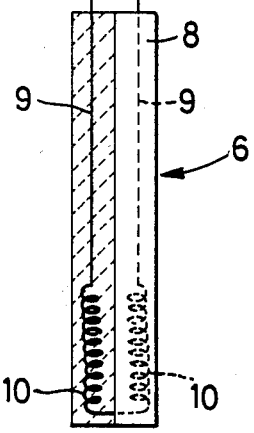

FIG. 3

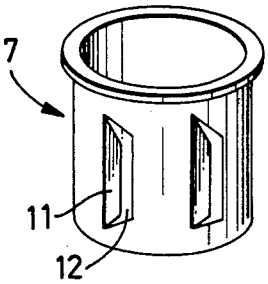

FIG. 4

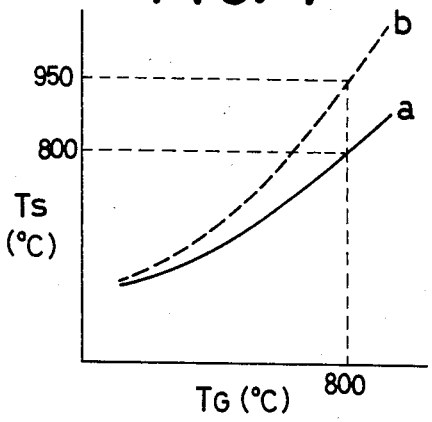

FIG. 5

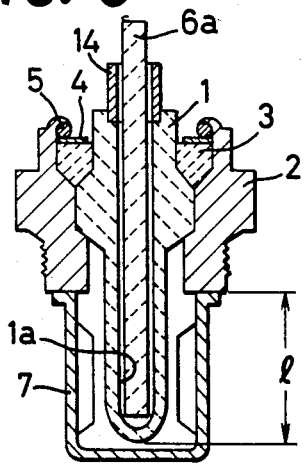
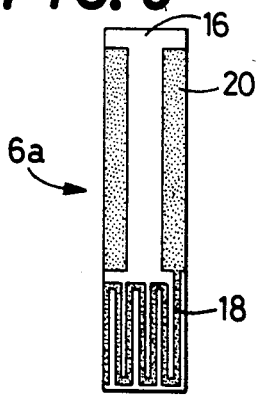
FIG. 6