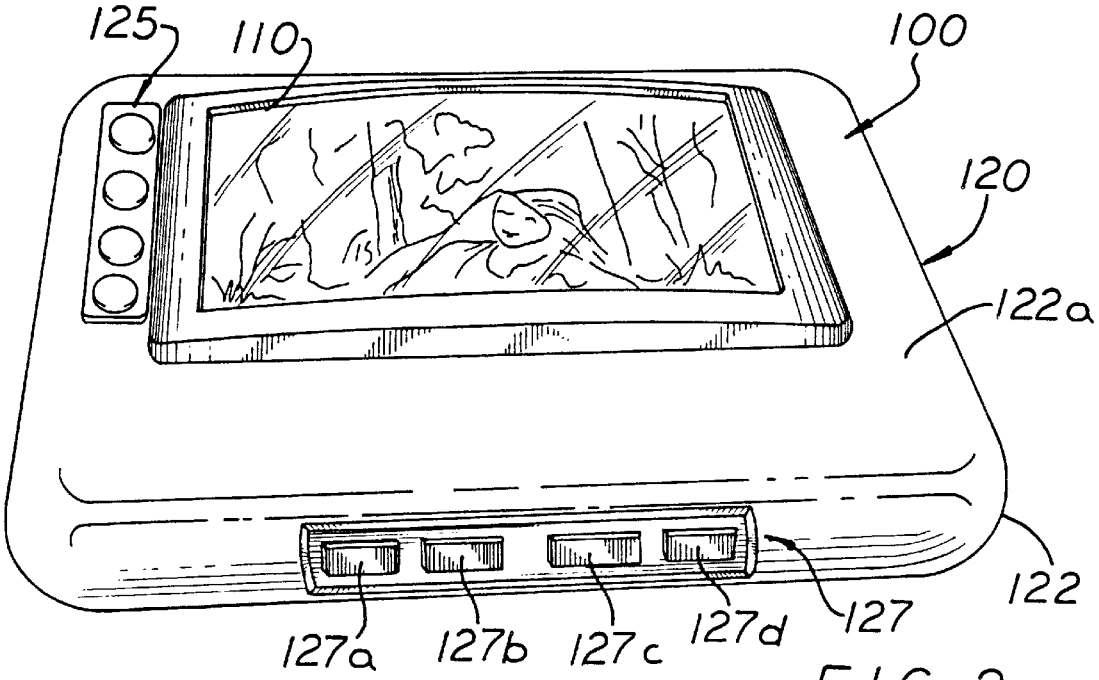
125
110
100
120
122a
122
127
127a
127b
127c
127d

FIG. 2

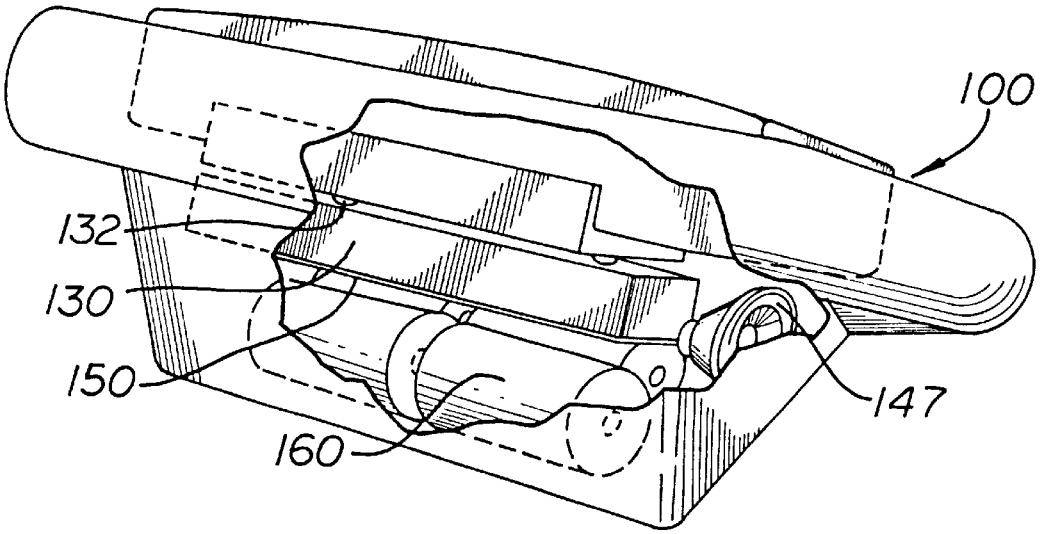
100
132
130
150
160
147

FIG. 3