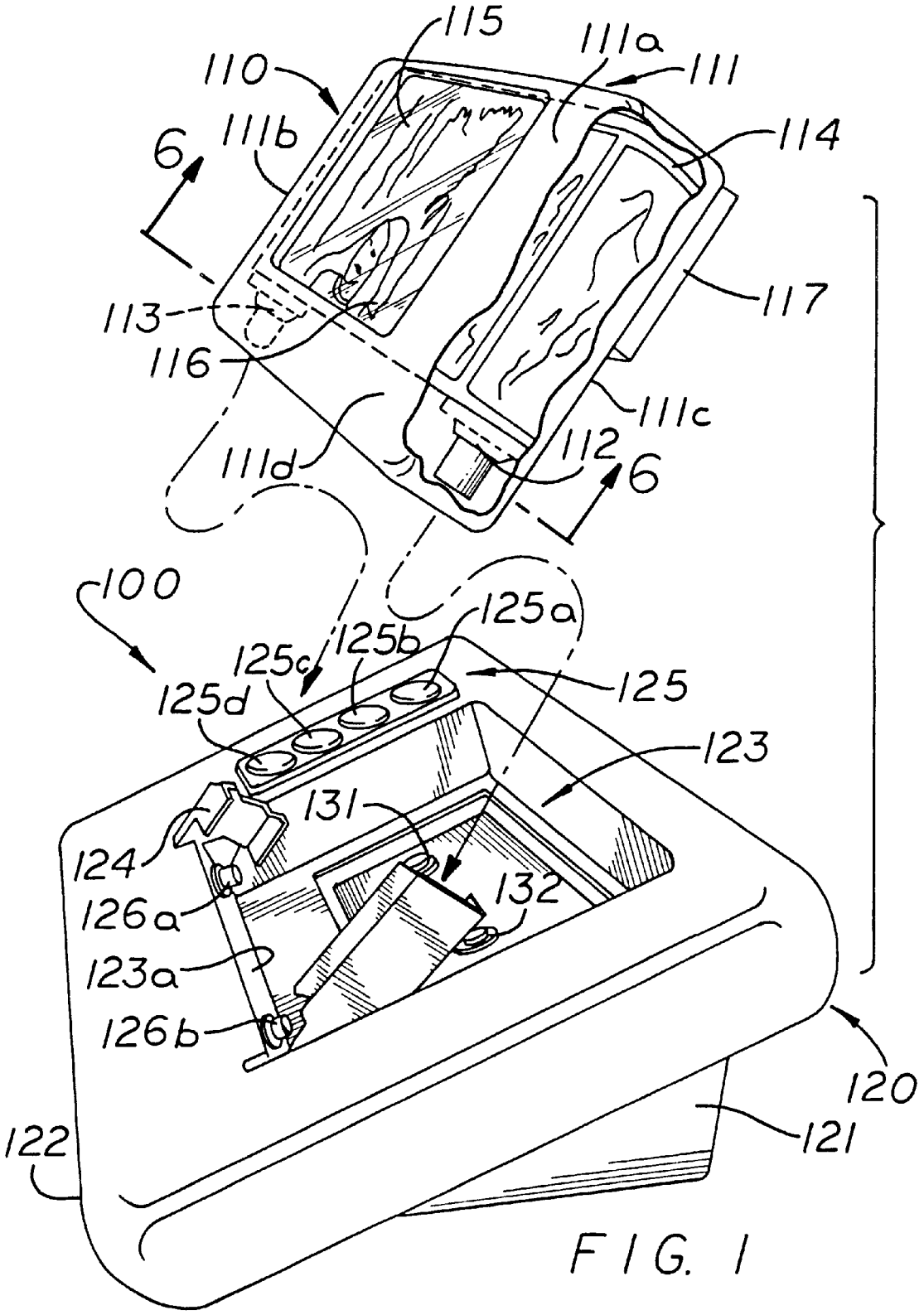
115
111a
110
111
111b
114
6
113
117
116
111c
111d
112
6
100
125a
125b
125c
125
125d
123
131
124
132
126a
123a
126b
120
122
121

FIG. 1