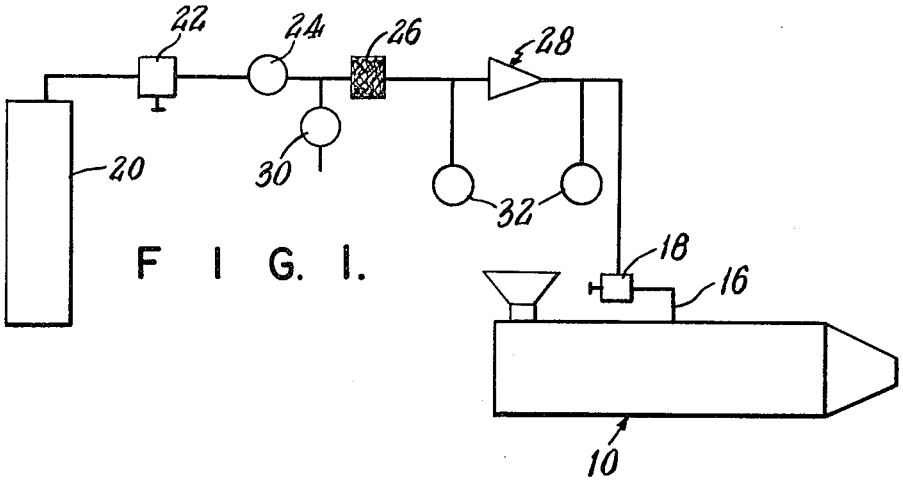

F I G. 1.

F I G. 2.

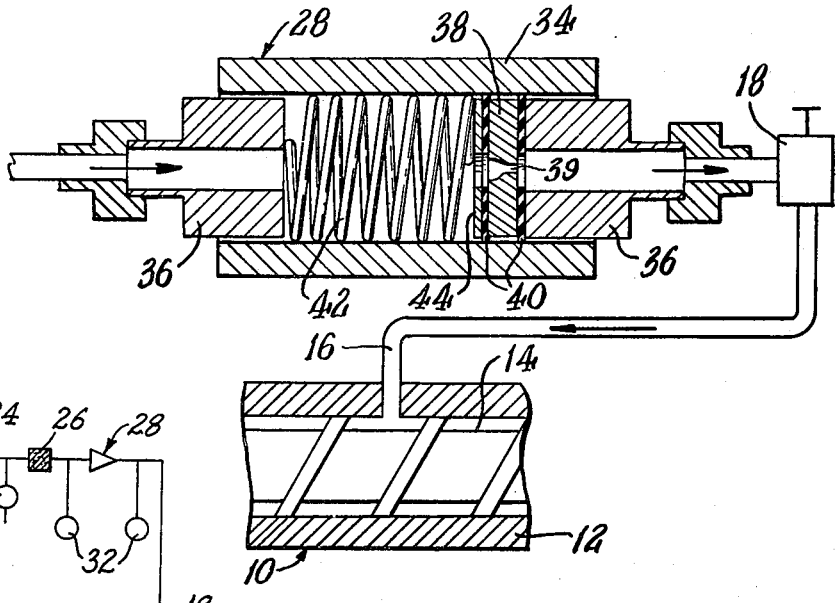

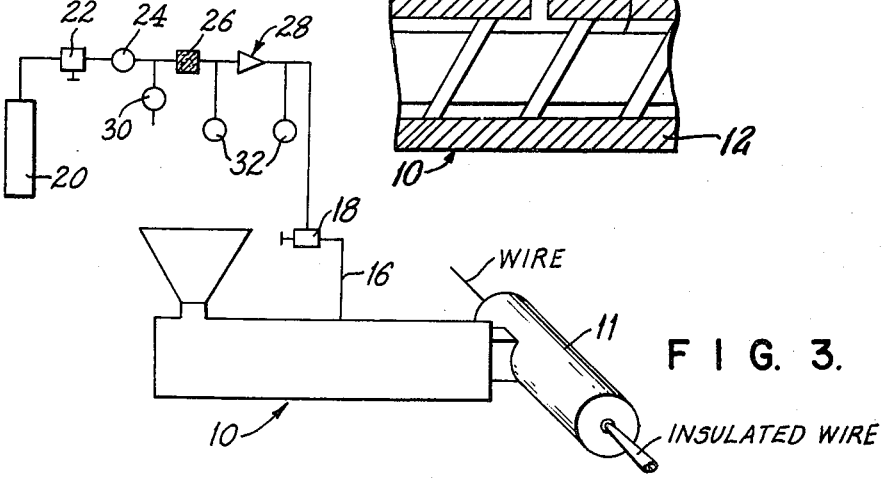

F I G. 3.