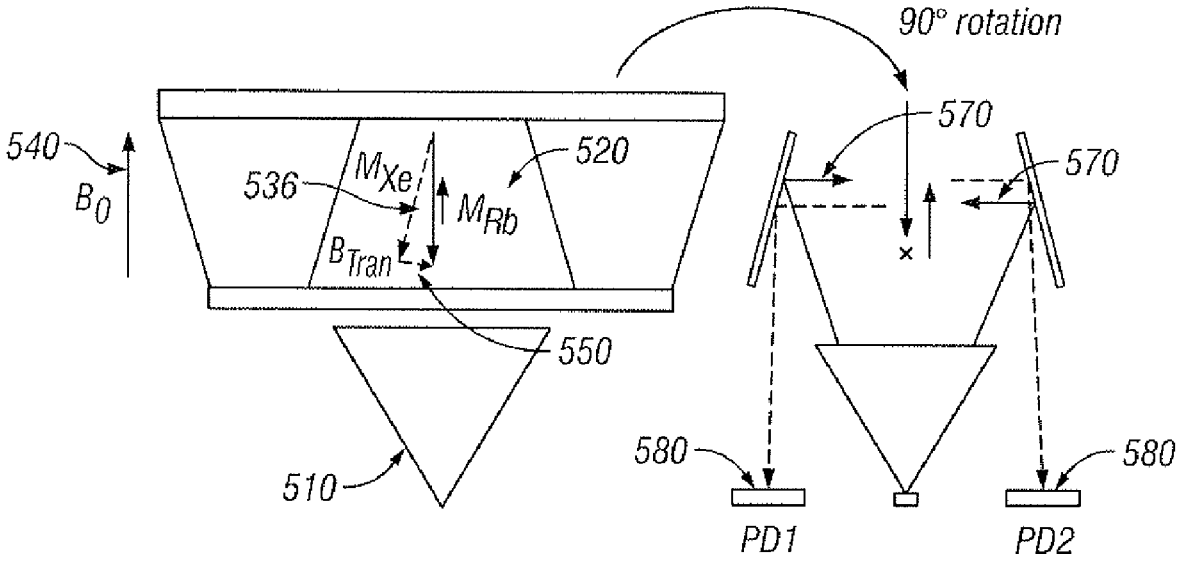
90° rotation
540
B_0
536
M_{Xe}
M_{Rb}
520
B_{Tran}
550
510
570
570
580
580
PD1
PD2

FIG. 5

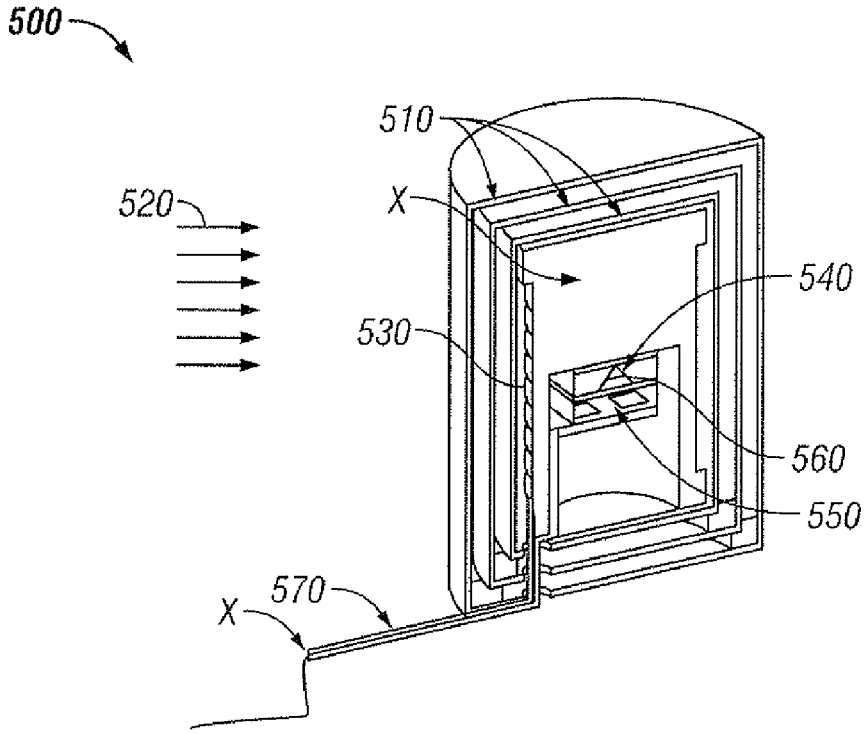
500
510
520
X
540
530
560
550
570
X

FIG. 6