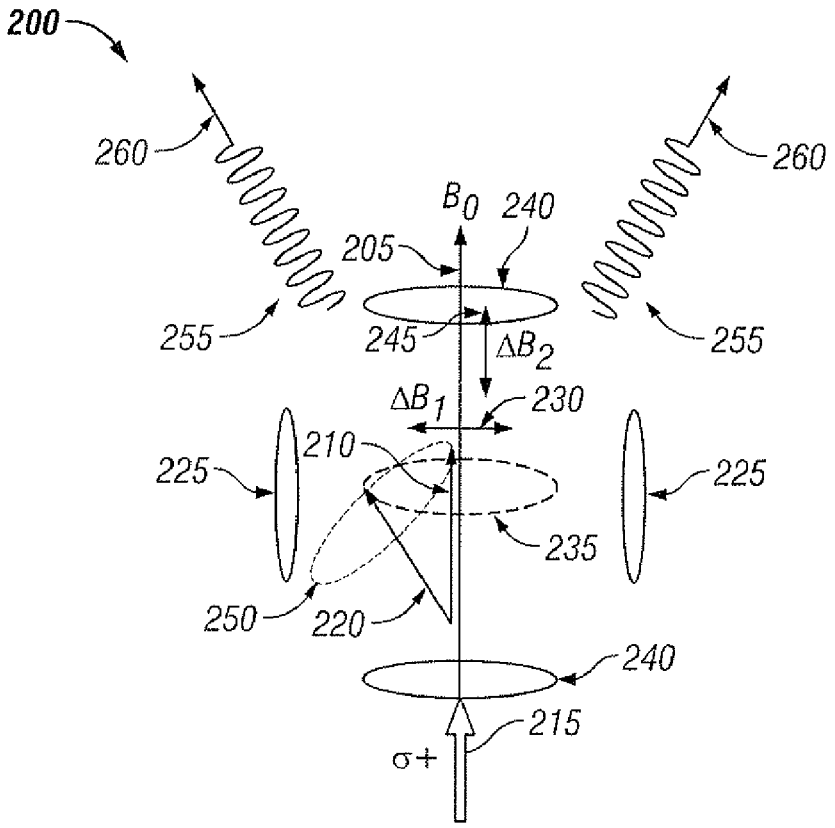
200
260
260
B_0
240
205
255
245
ΔB_2
255
ΔB_1
230
210
225
225
235
250
220
240
215
σ+

FIG. 3

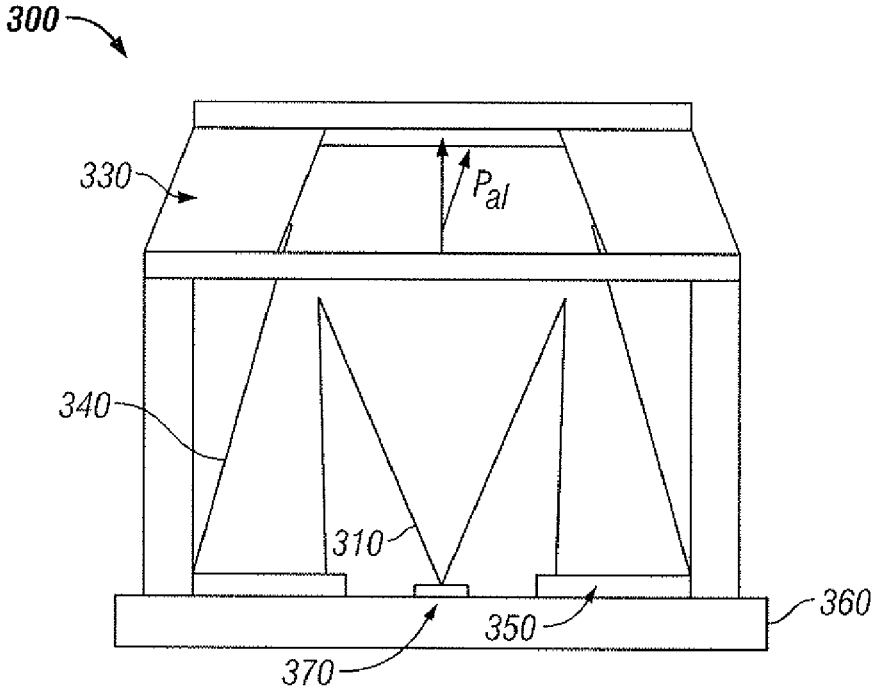
300
330
P_{al}
340
310
350
360
370

FIG. 4