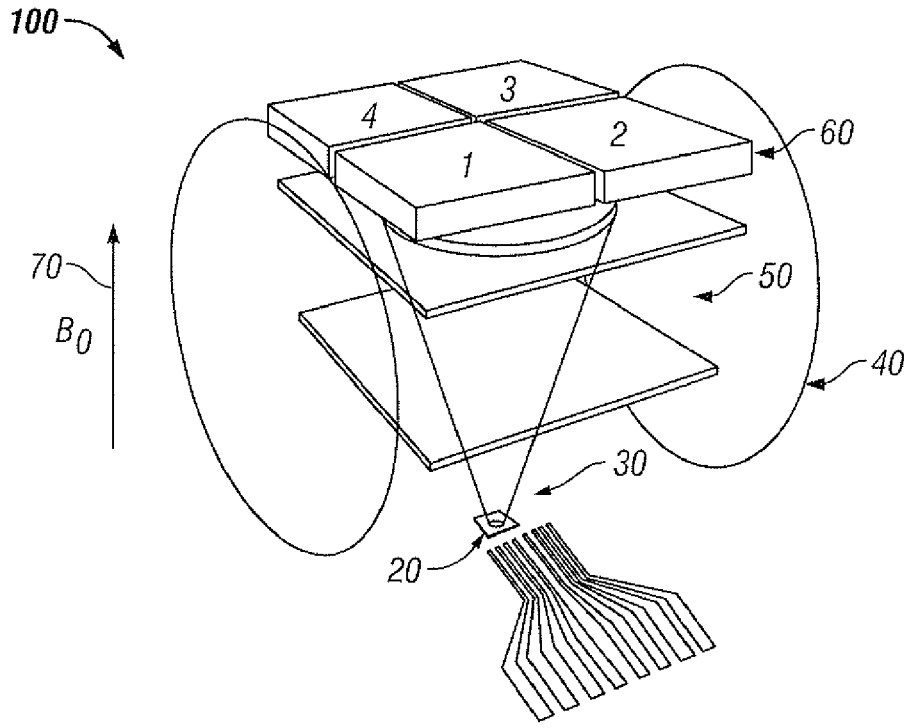
100
3
4
2
1
60
70
B_0
50
40
30
20

FIG. 1

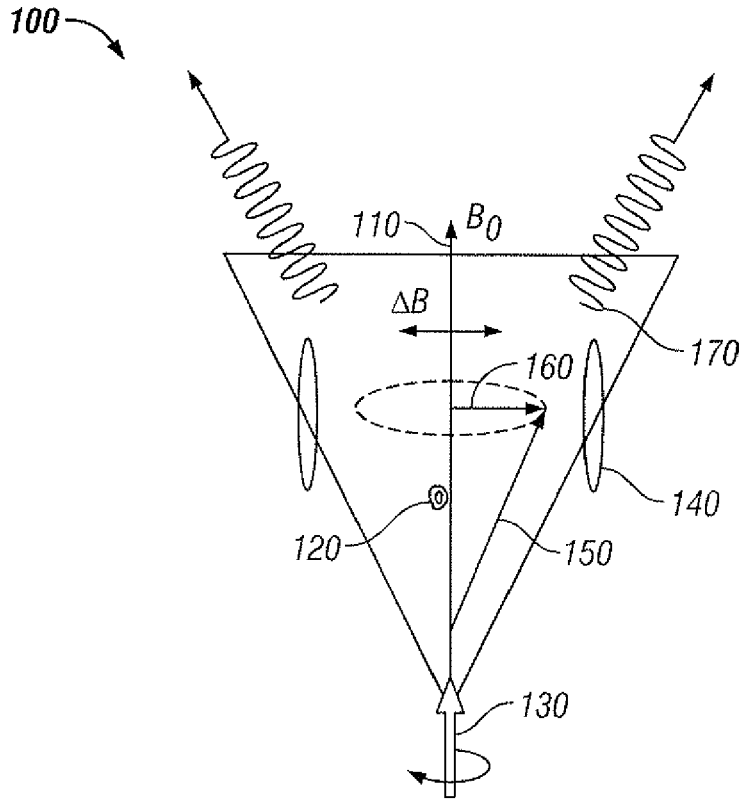
100
110
B_0
ΔB
170
160
140
120
150
130

FIG. 2