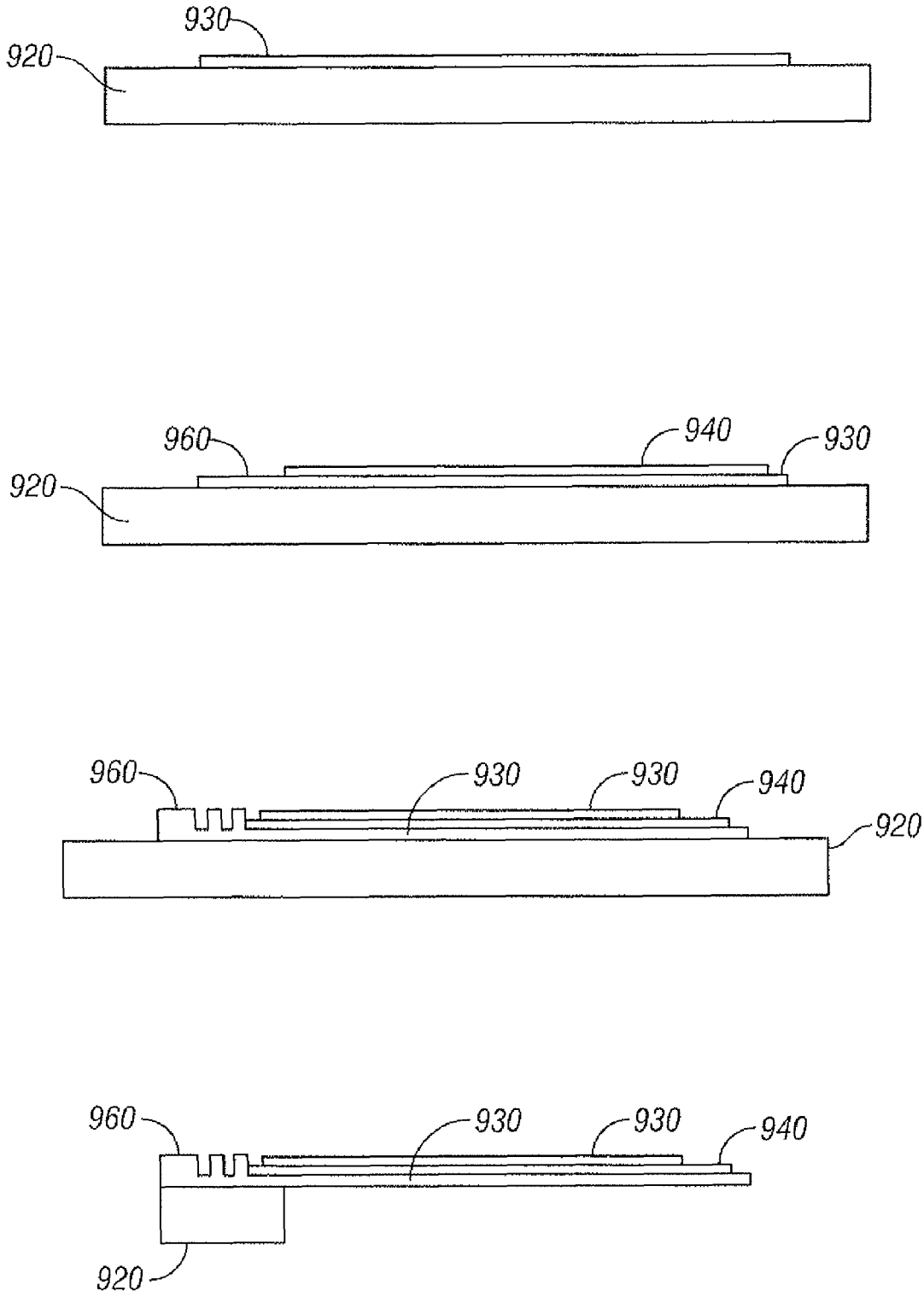

FIG. 10B