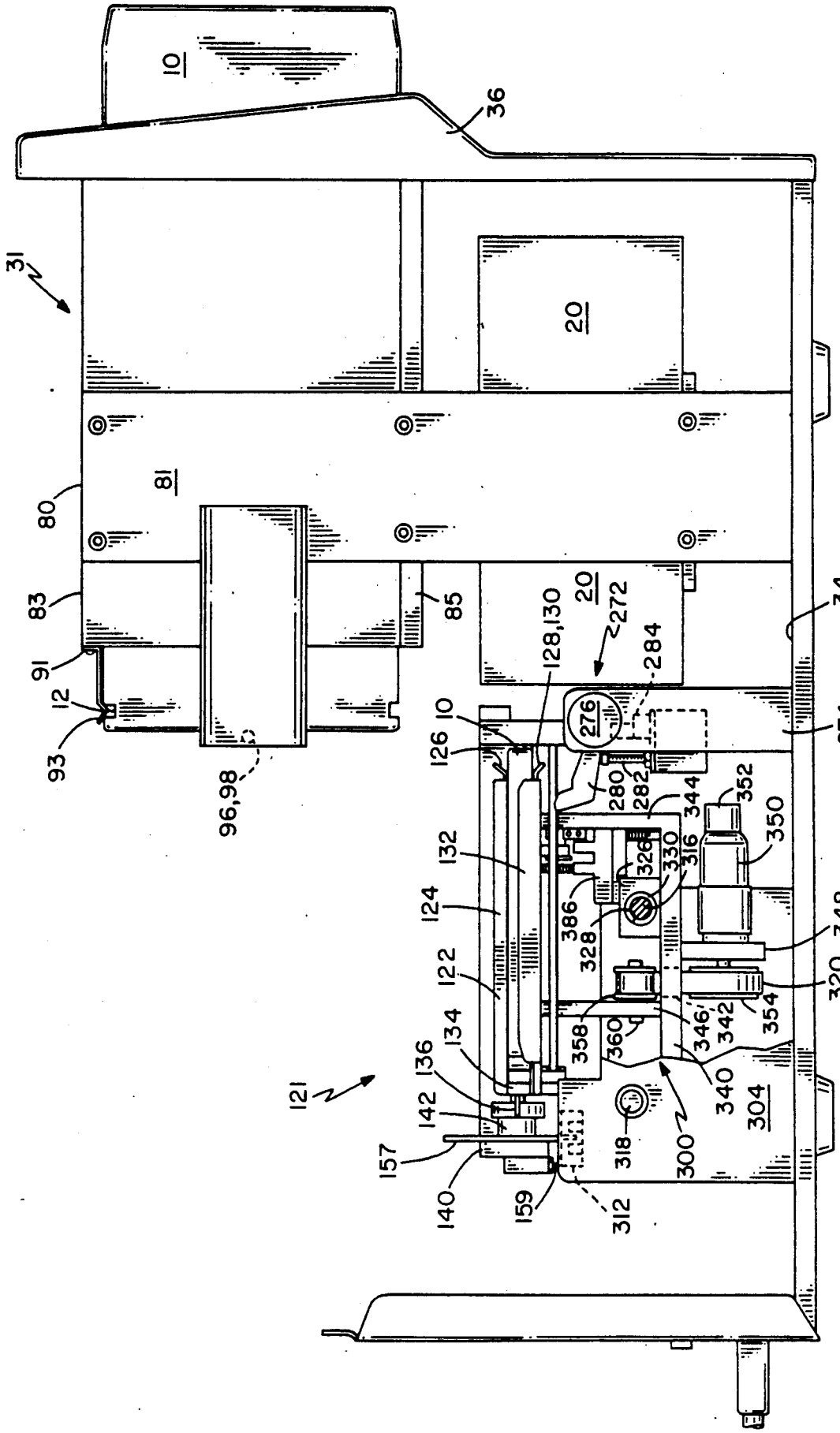
10
36
31
20
81
80
83
91
12
93
96,98
85
20
272
128,130
284
276
10
126
280
282
344
352
350
132
326
330
316
124
386
328
348
122
320
134
358
360
346
342
354
136
340
121
142
304
157
318
300
140
159
312
34
274

FIG. 19