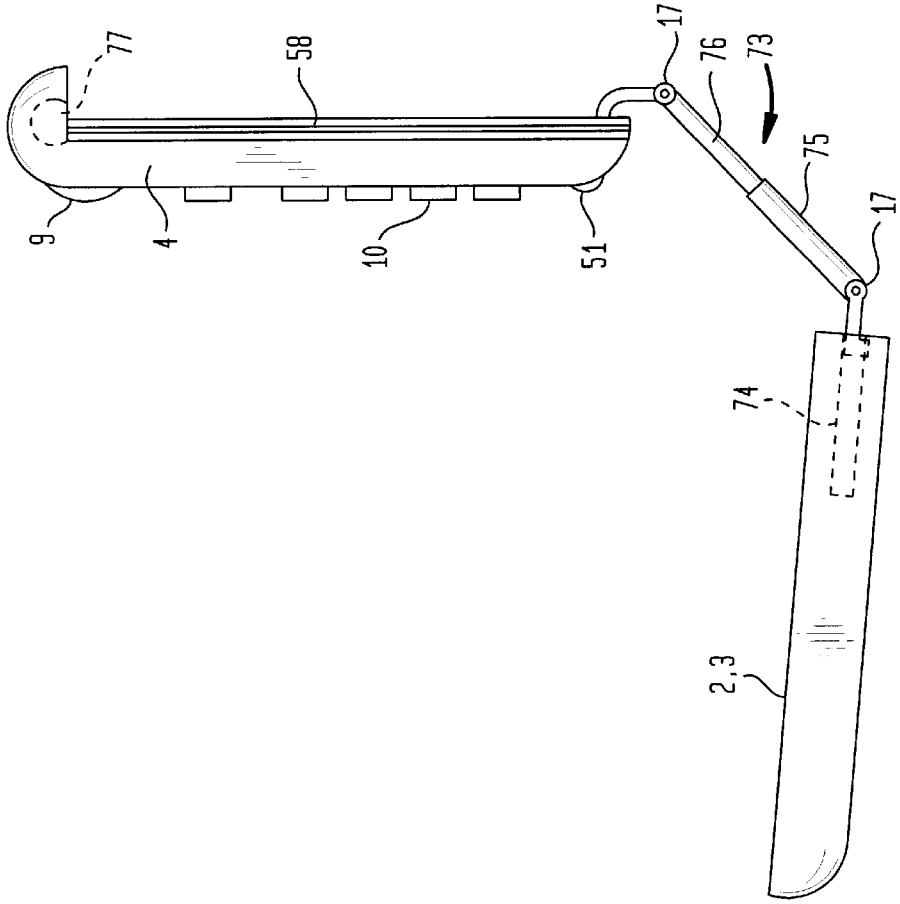

FIG. 21

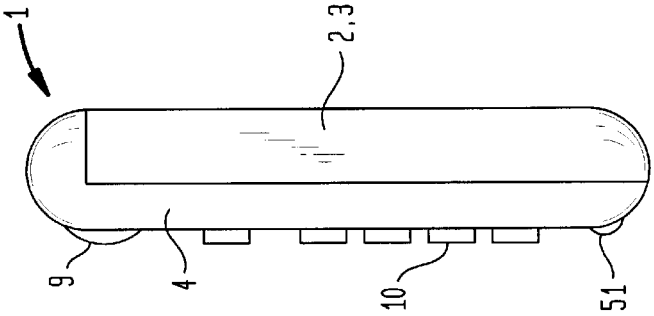

FIG. 20