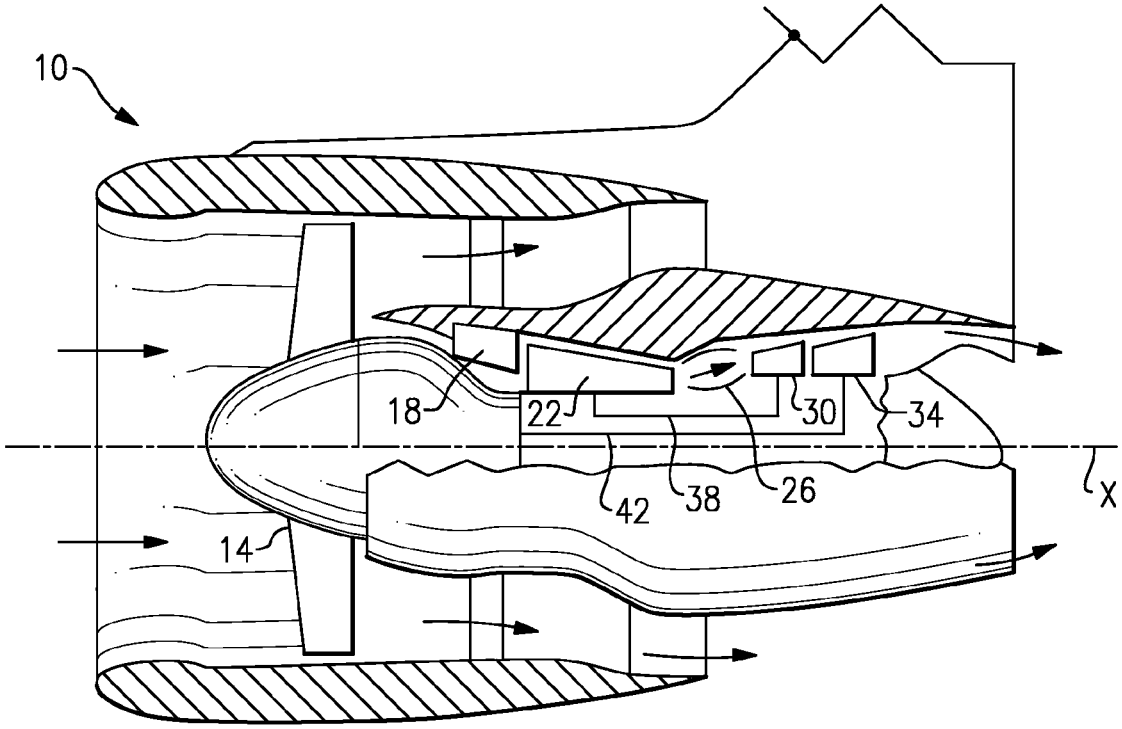


FIG.1

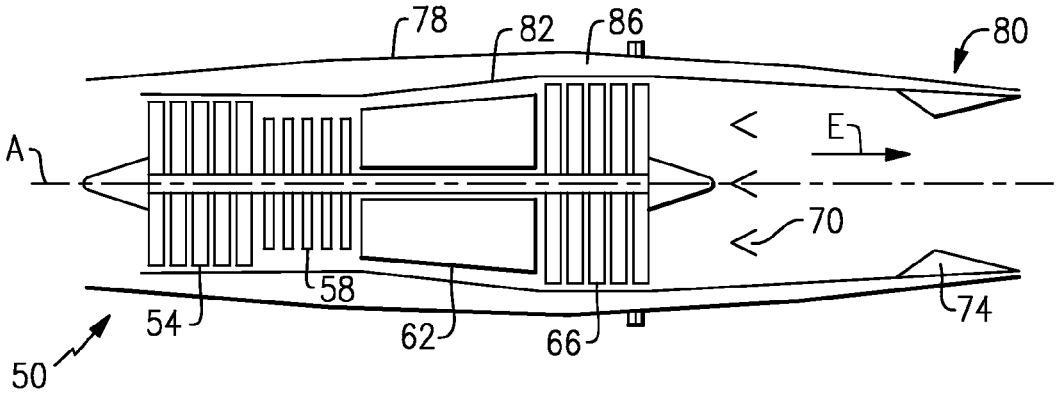


FIG.2