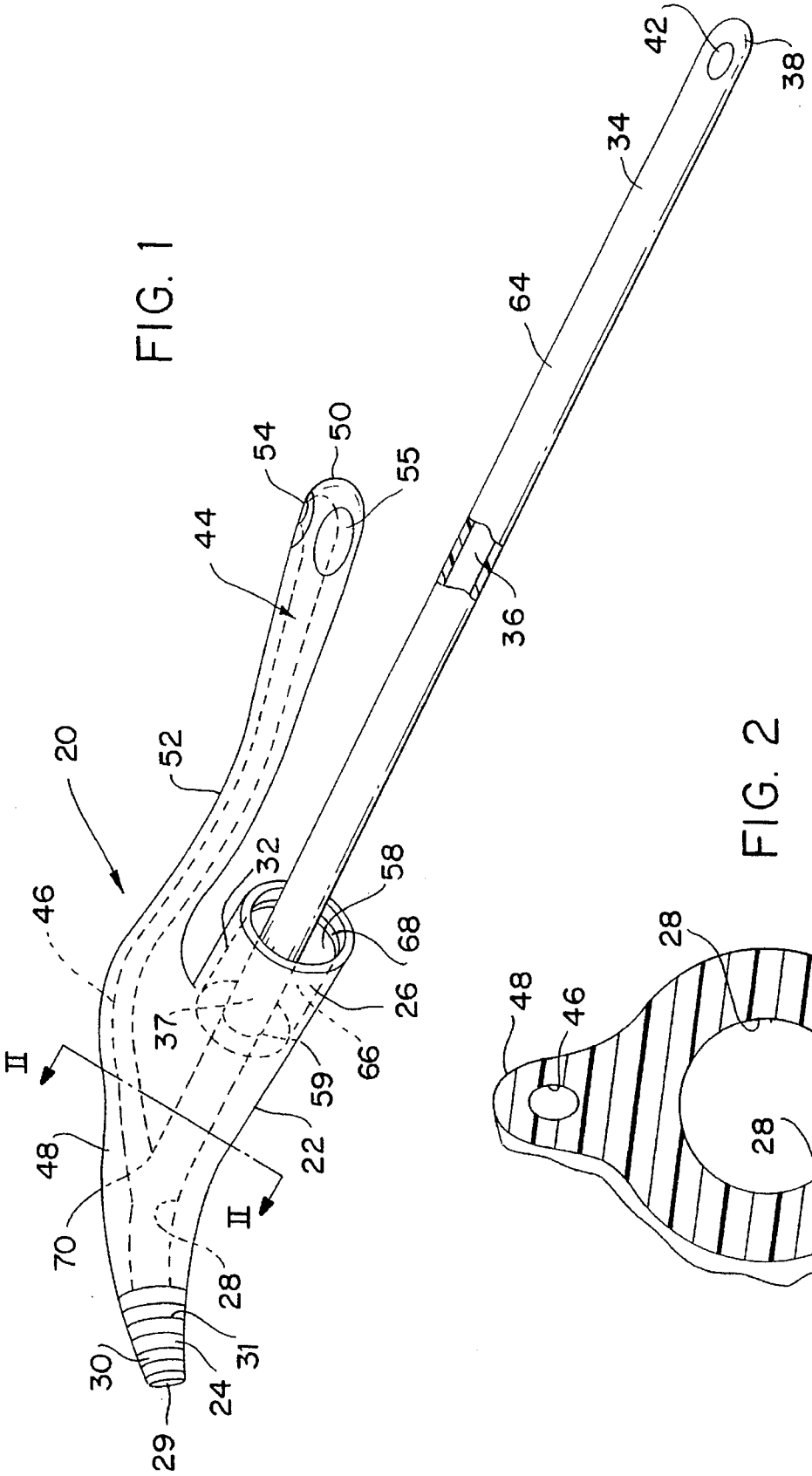
20
22
24
26
28
29
30
31
32
34
36
37
38
42
44
46
48
50
52
54
55
58
59
64
66
68
70
II
II

FIG. 1

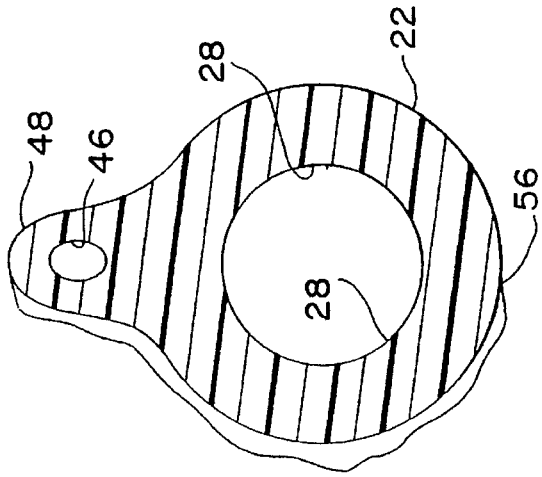
22
28
28
46
48
56

FIG. 2