FIG. 1
PRIOR ART

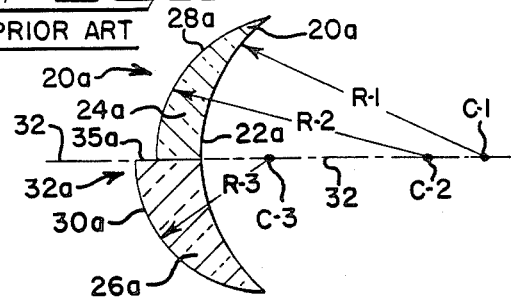

FIG. 2

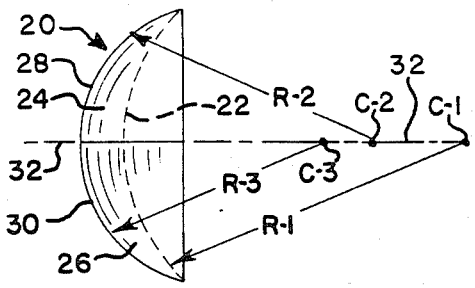

FIG. 3

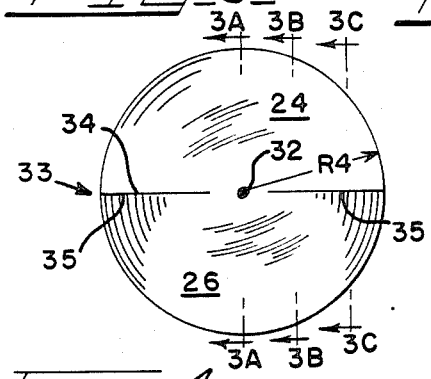

FIG. 3A

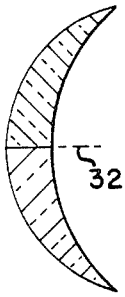

FIG. 3C

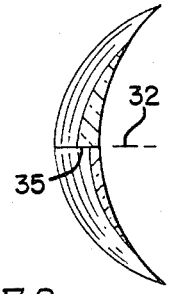

FIG. 3B

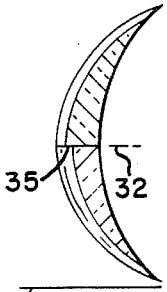

FIG. 4

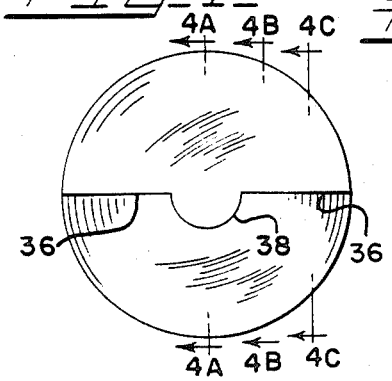

FIG. 4A

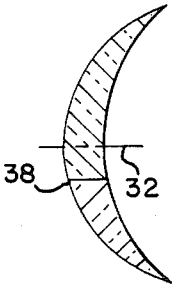

FIG. 4C

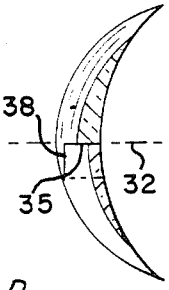

FIG. 4B

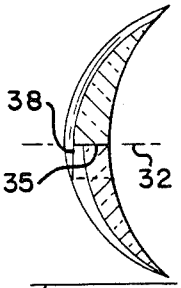

FIG. 5
PRIOR ART

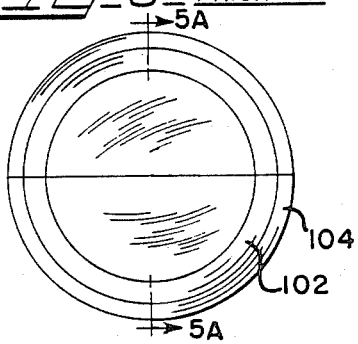
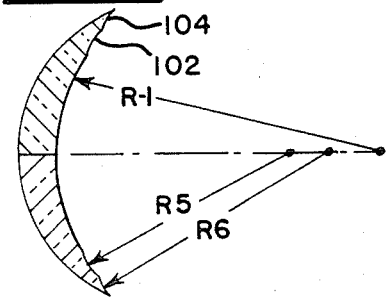
FIG. 5A
PRIOR ART