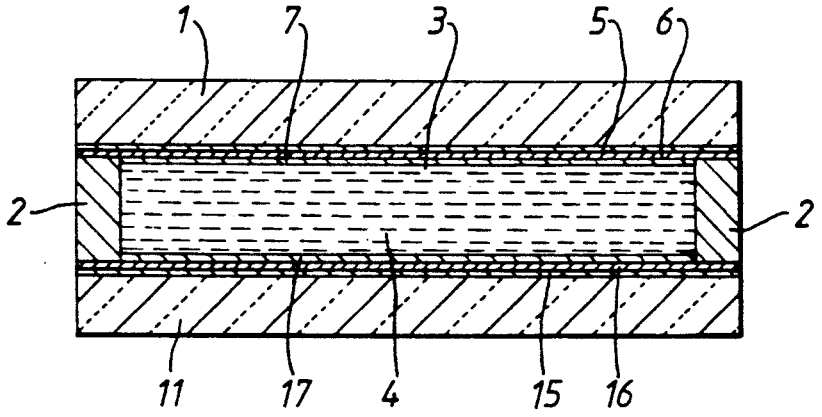
1
7
3
5
6
2
2
11
17
4
15
16