FIG. 1

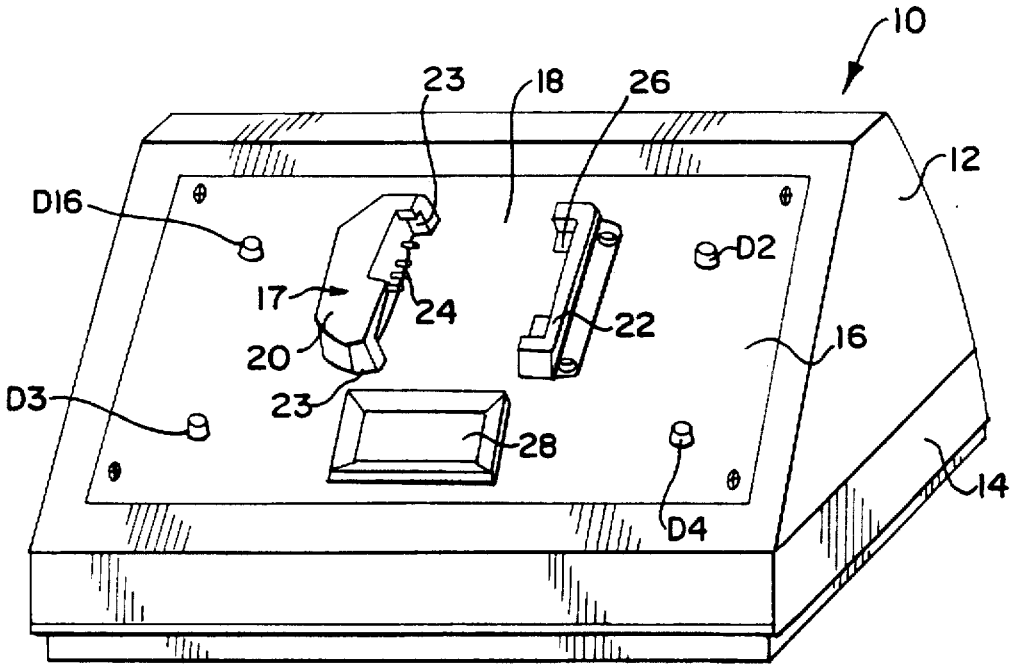
10
23
18
26
12
D16
D2
17
24
22
16
20
23
D3
28
14
D4

FIG. 2

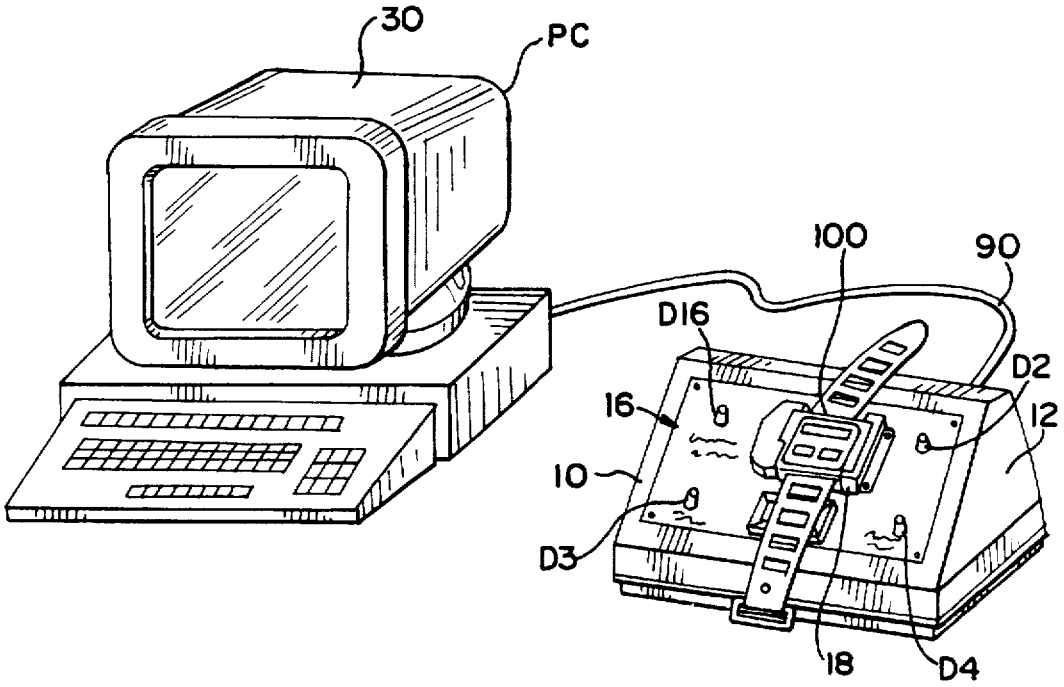
30
PC
100
90
D16
D2
16
12
10
D3
18
D4