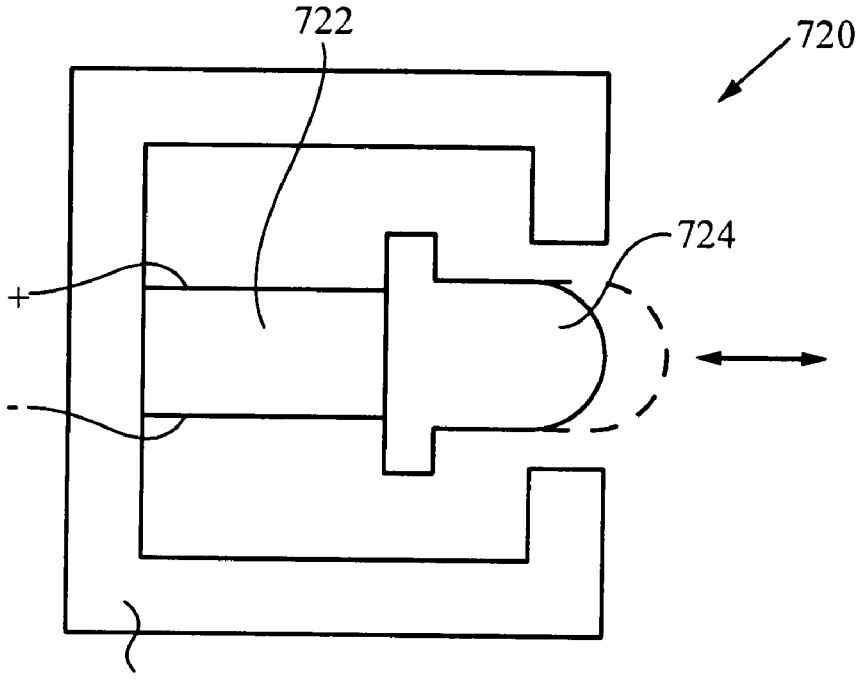

Fig. 17a

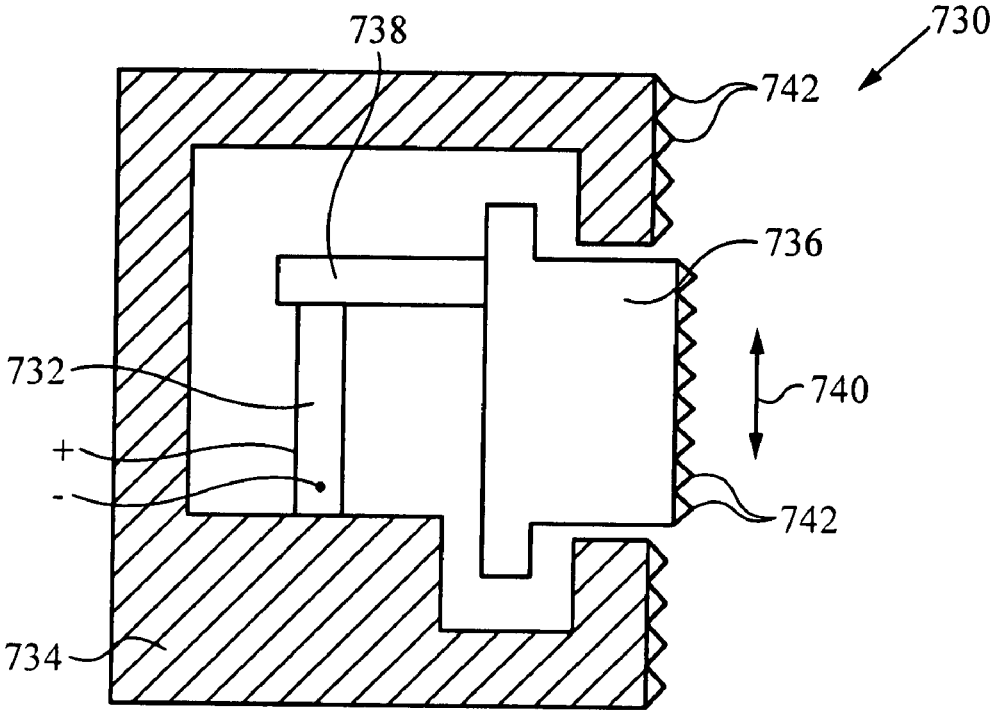

Fig. 17b