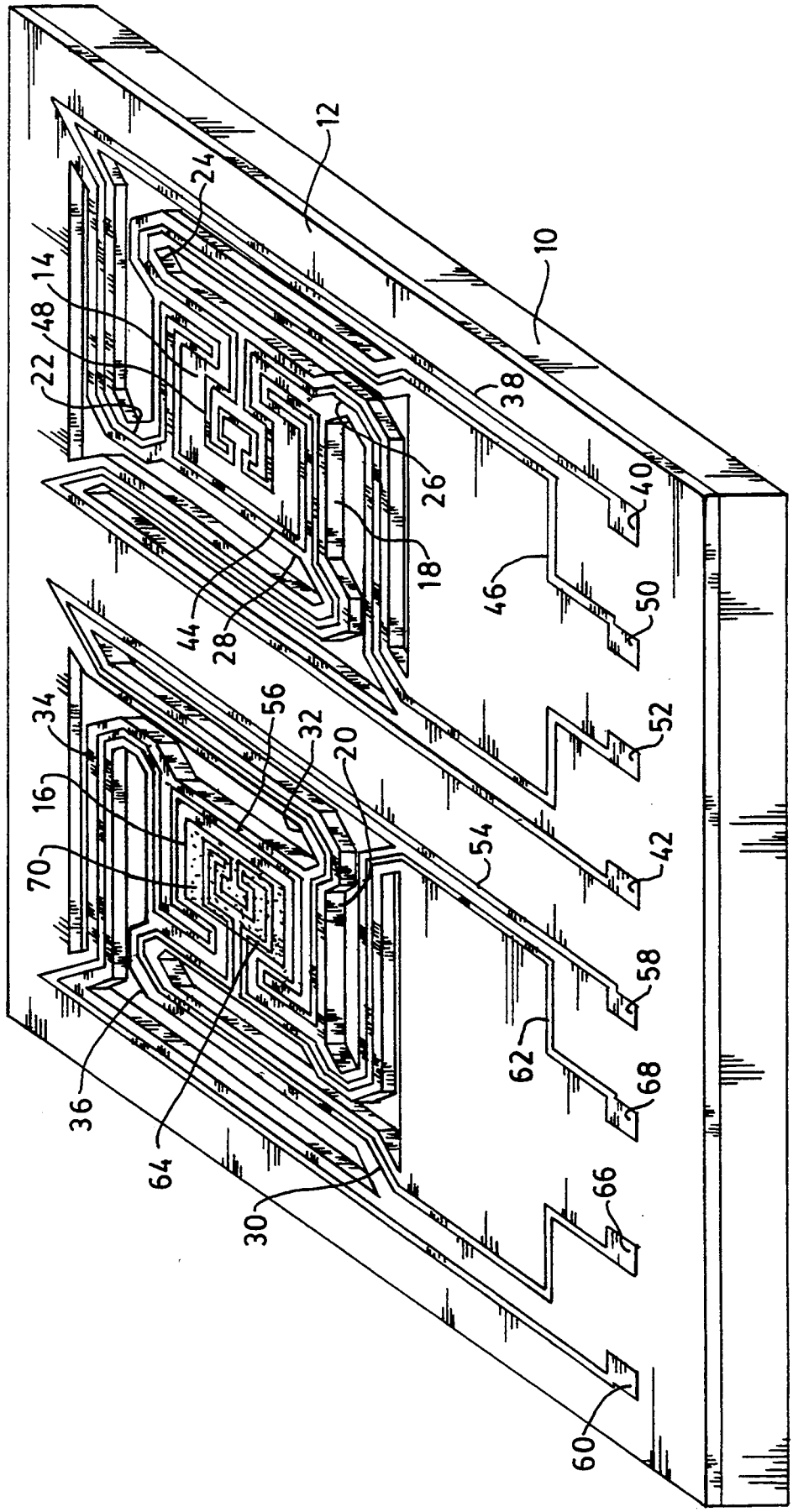
12
10
24
14
48
22
38
26
40
18
46
50
44
28
34
56
32
52
16
20
70
54
42
58
62
68
36
64
30
66
60

FIG-1