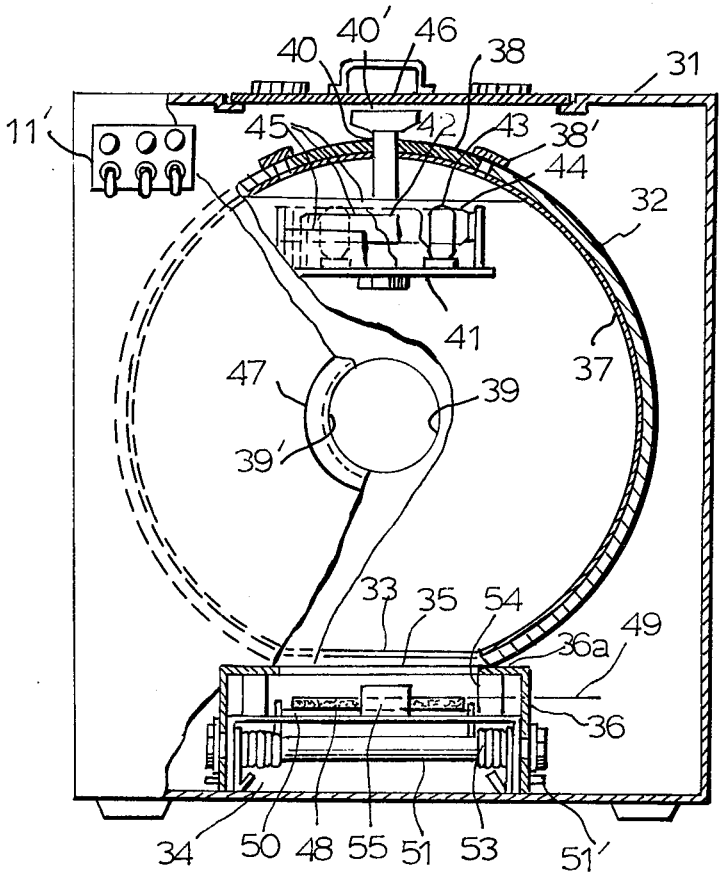
40'
46
40
38
31
11'
45
42
43
38'
44
32
41
37
47
39
39'
33
35
54
49
36a
36
34
50
48
55
51
53
51'

FIG. 4

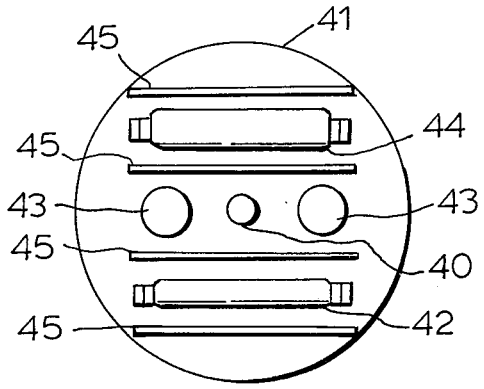
41
45
44
45
43
43
45
40
45
42

FIG. 6