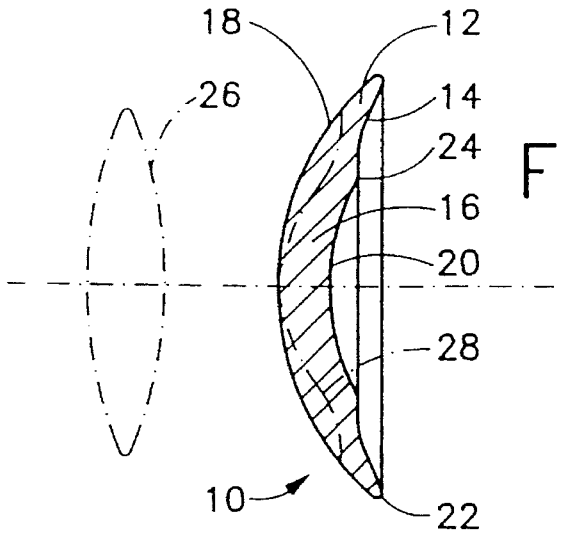

FIG. 2

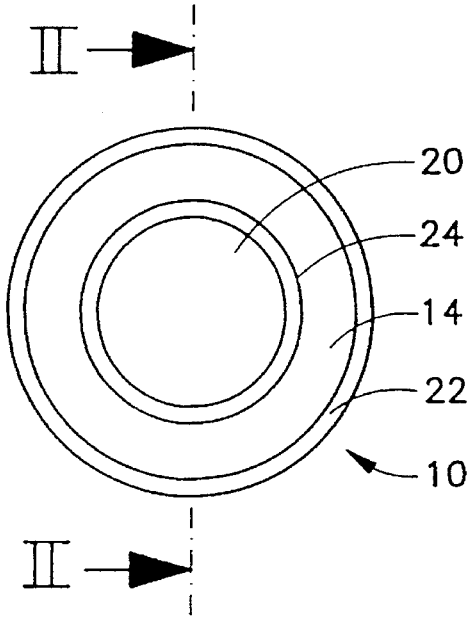

FIG. 1

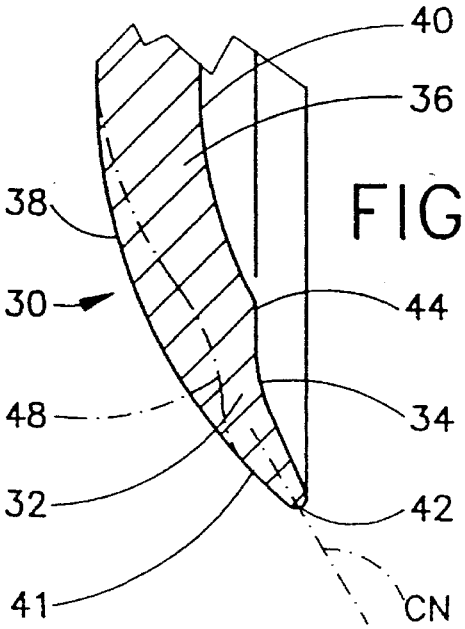

FIG. 3

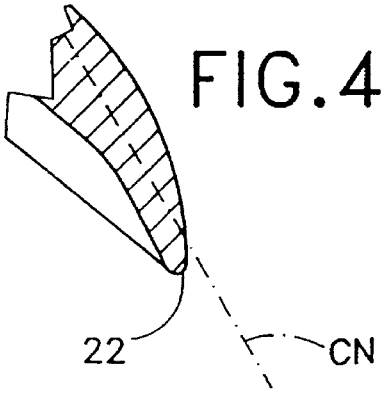

FIG. 4