Fig. 1.

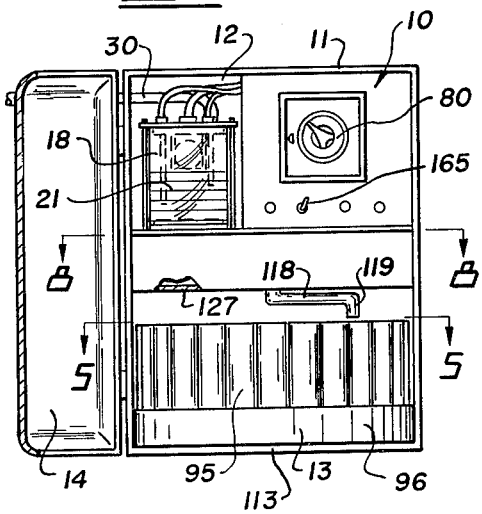


Fig. 2.

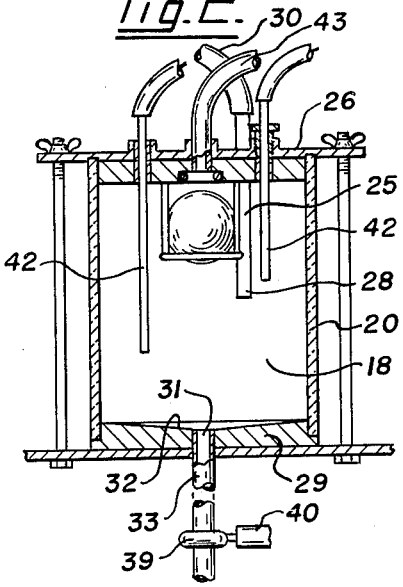


Fig. 7.

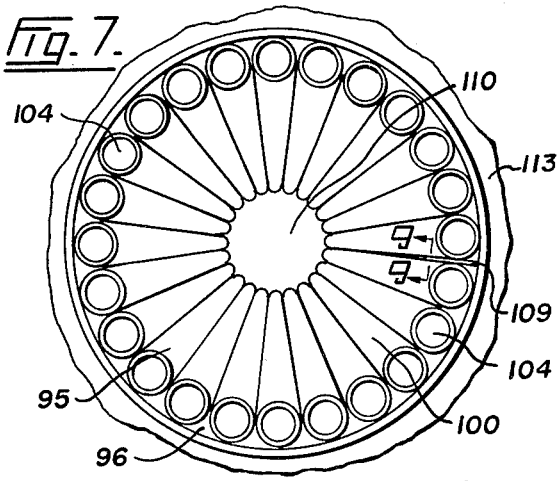


Fig. 9.

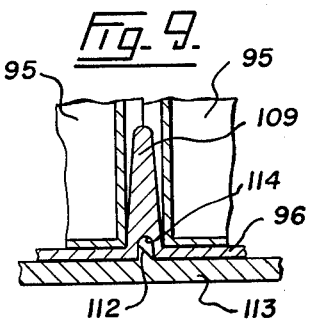


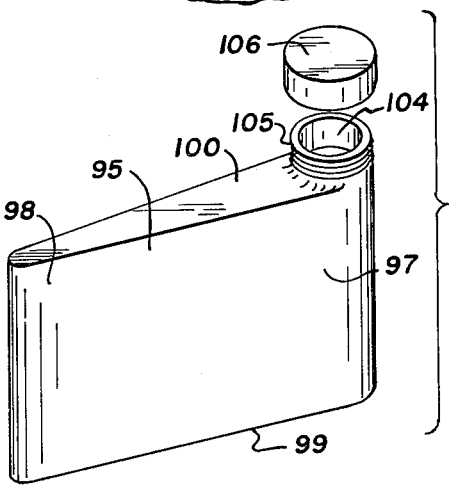


Fig. 8.