Fig. 1 A

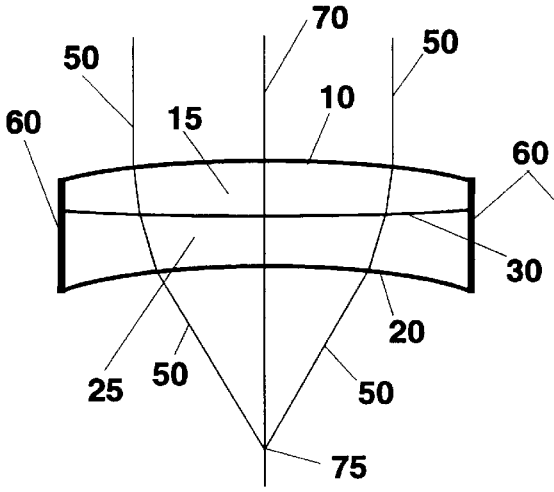

Fig. 1 B

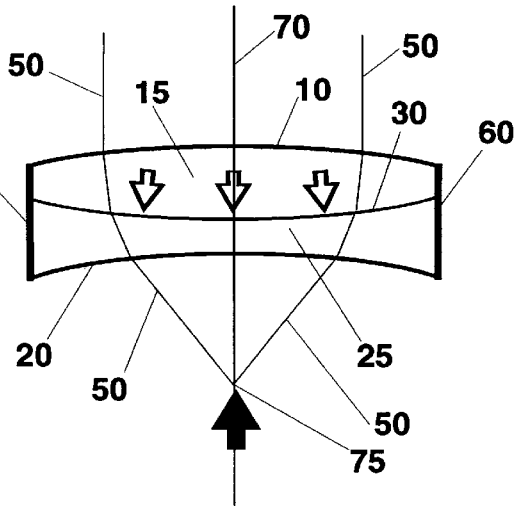

Fig. 2

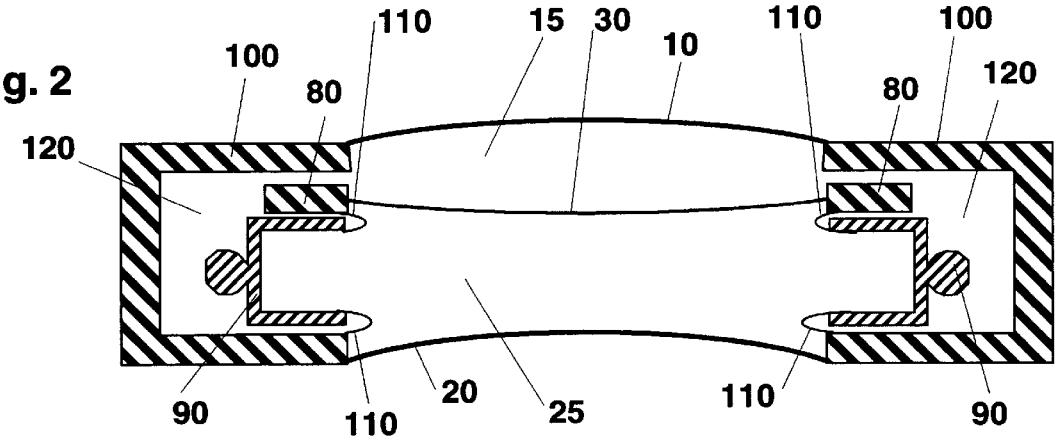
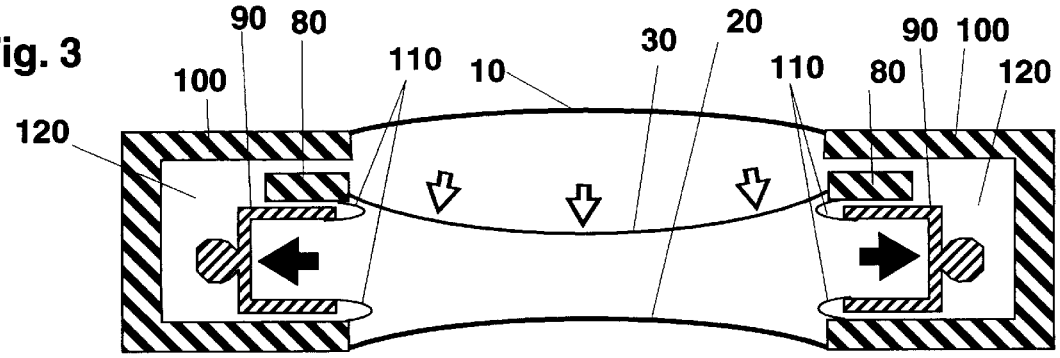
Fig. 3