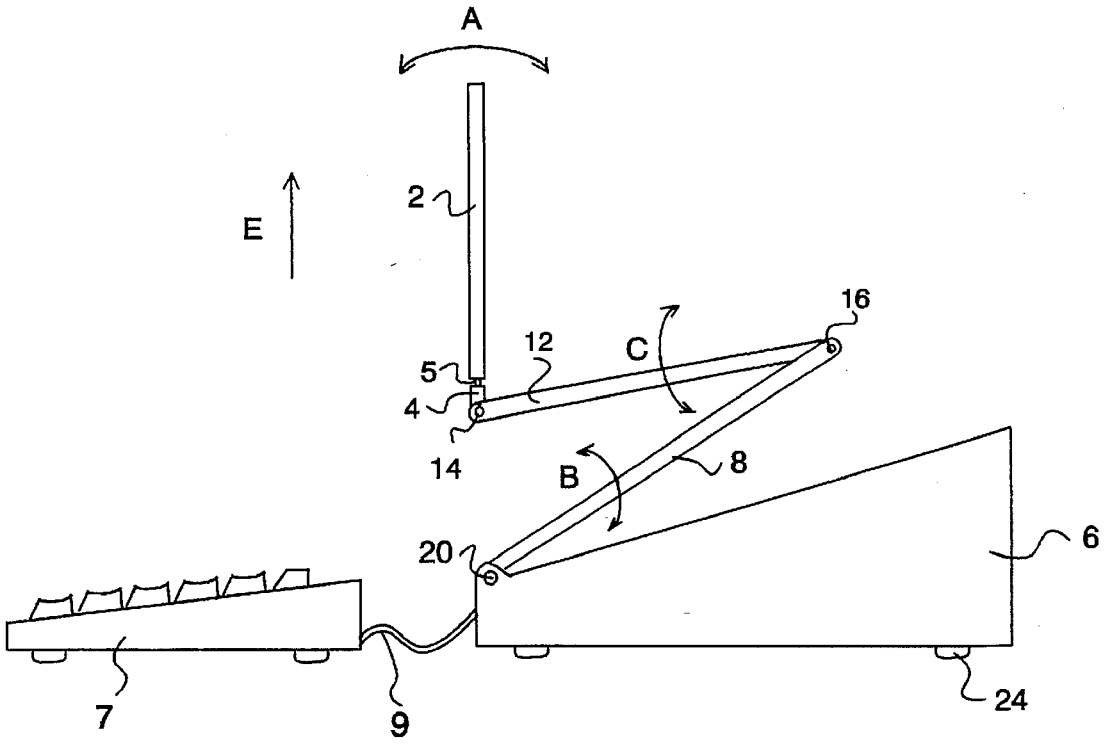


FIG. 1A

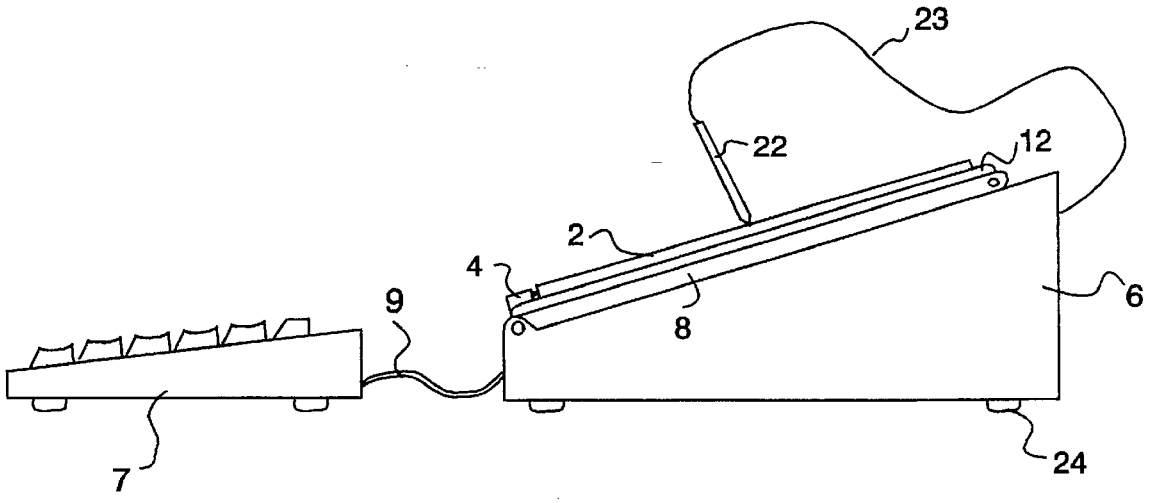


FIG. 1B