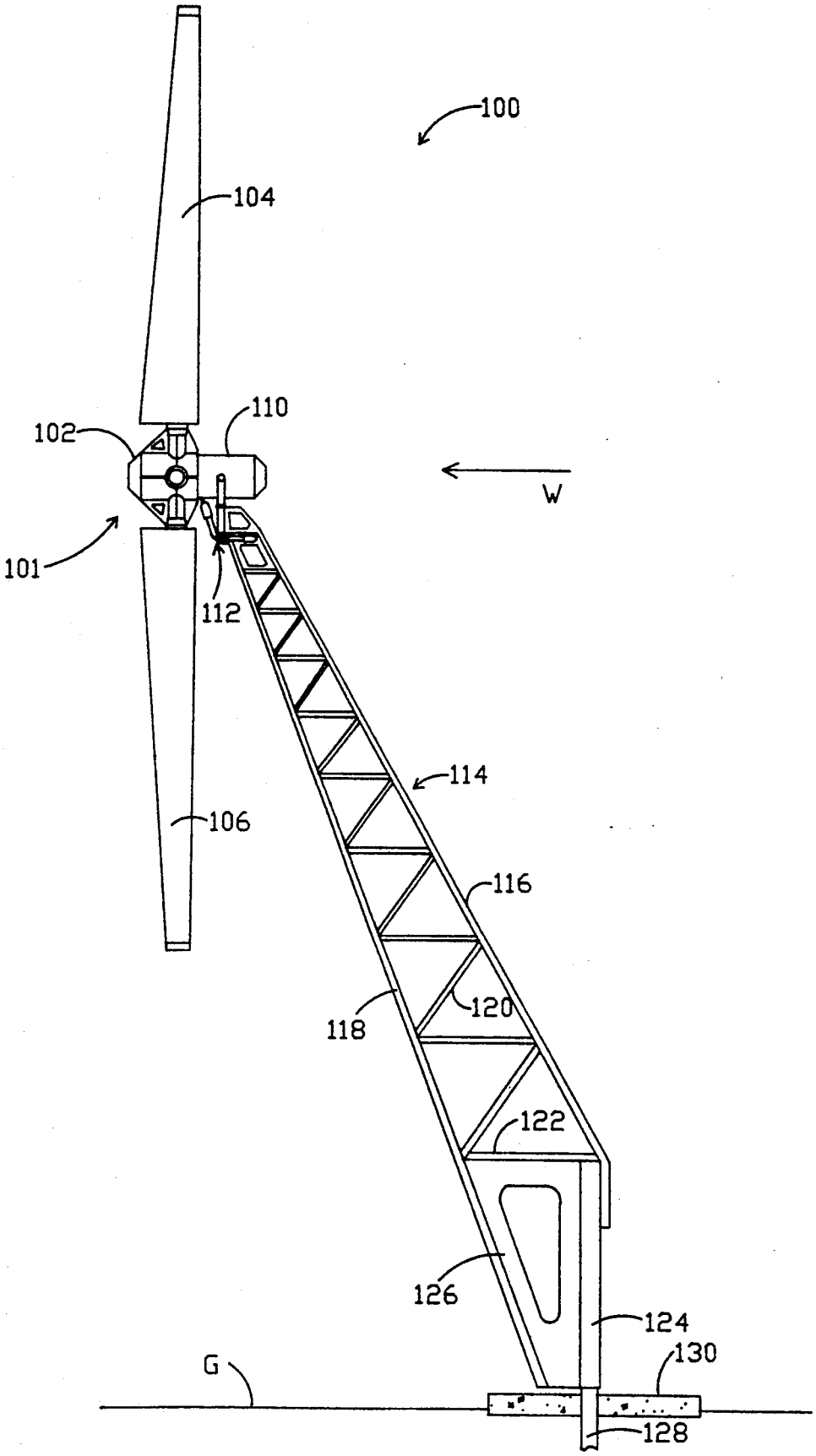
100
104
110
102
W
101
112
114
106
116
120
118
122
126
124
130
G
128

FIG. 1