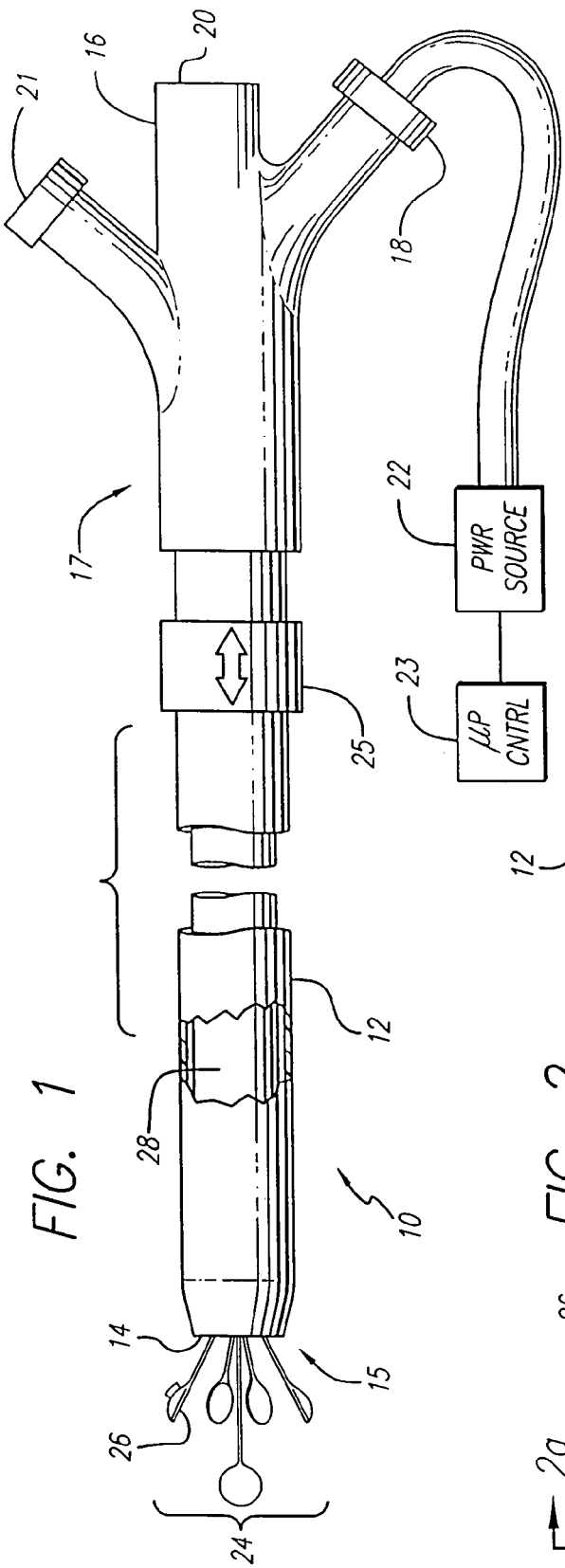
PWR SOURCE
μP CNTRL
10
12
14
15
16
17
18
20
21
22
23
24
25
26
28

FIG. 1

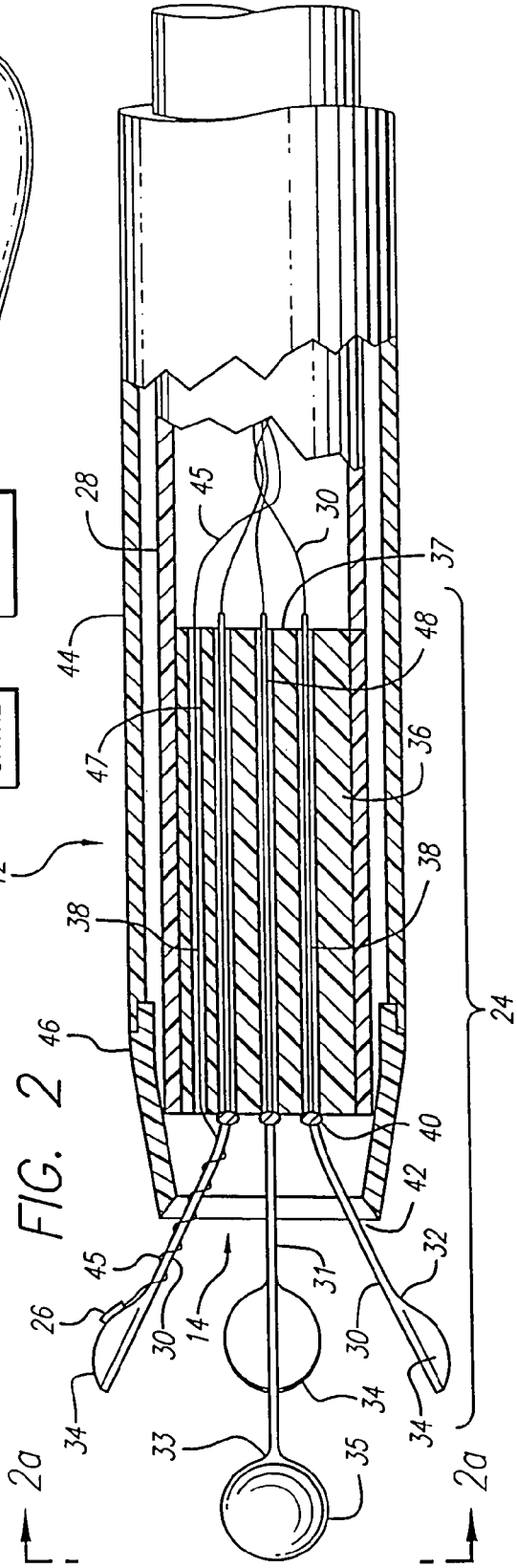
12
14
24
26
28
30
31
32
33
34
35
36
37
38
40
42
44
45
46
47
48
2a
2a

FIG. 2