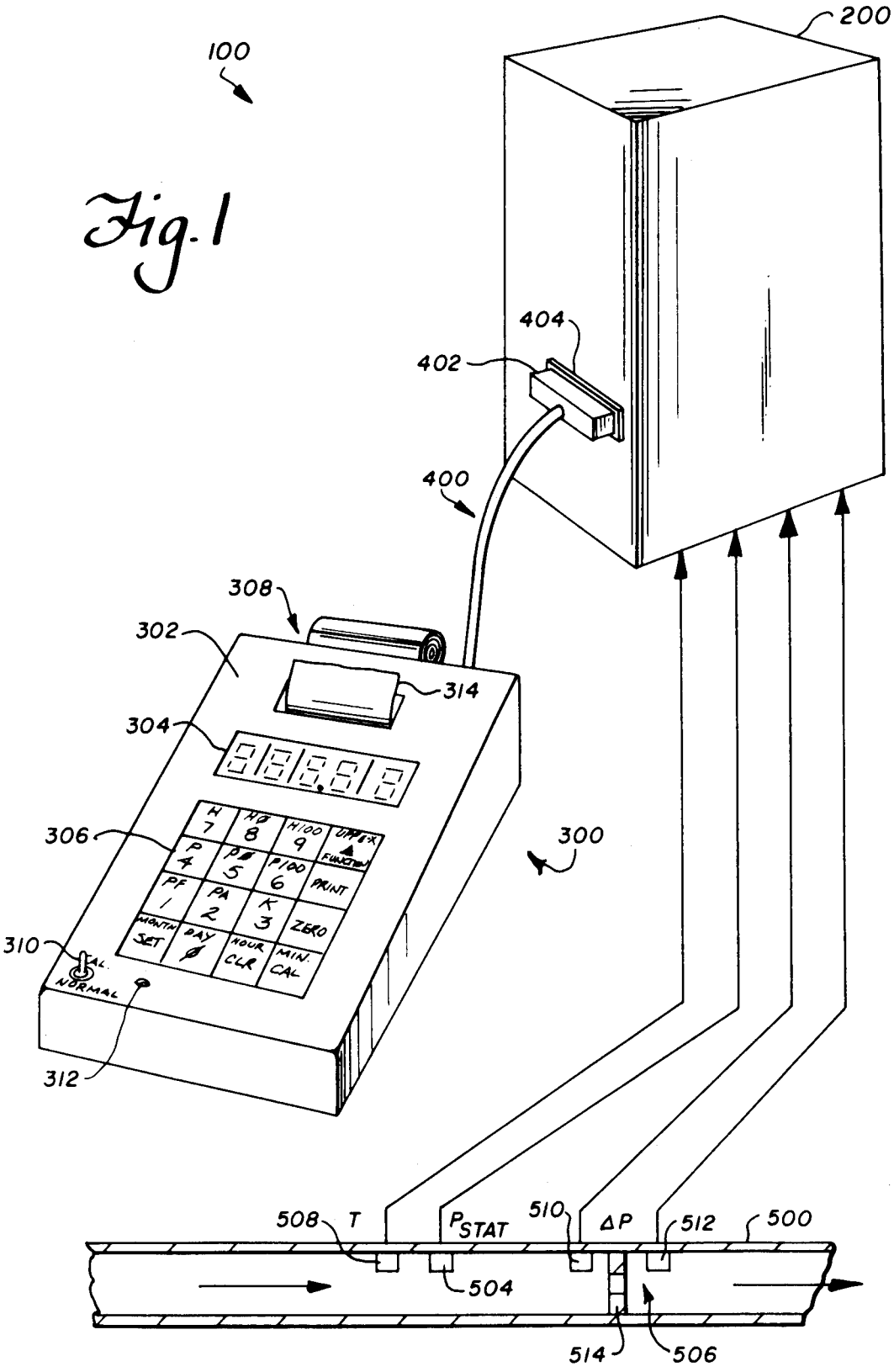
Fig. 1
100
200
404
402
400
308
302
314
304
306
300
310
312
CAL.
NORMAL
508
T
P_{STAT}
510
ΔP
512
500
504
514
506