Fig. 1

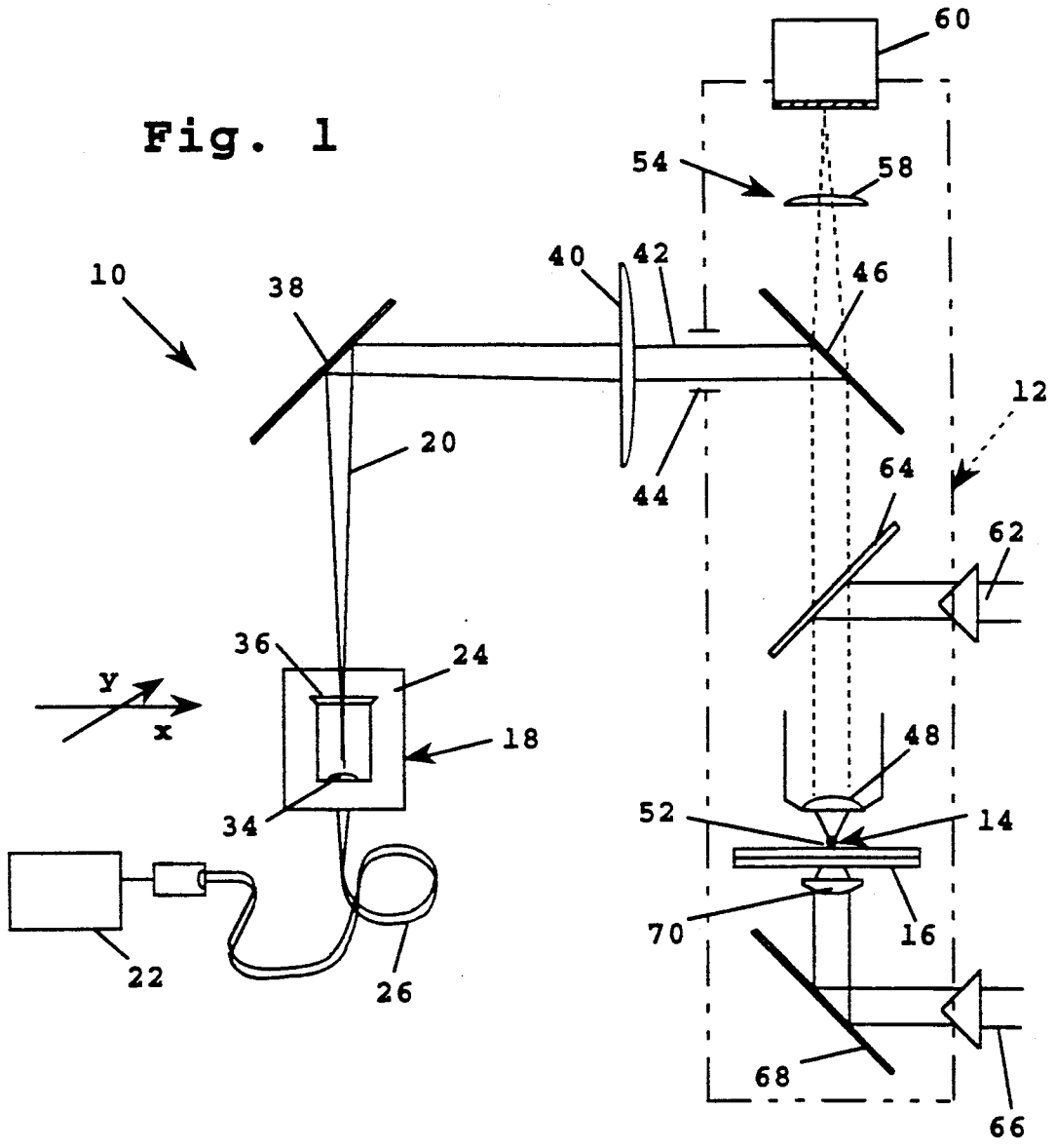
60
54
58
10
38
40
42
46
12
20
44
64
62
36
24
y
x
18
48
34
52
14
70
16
22
26
68
66