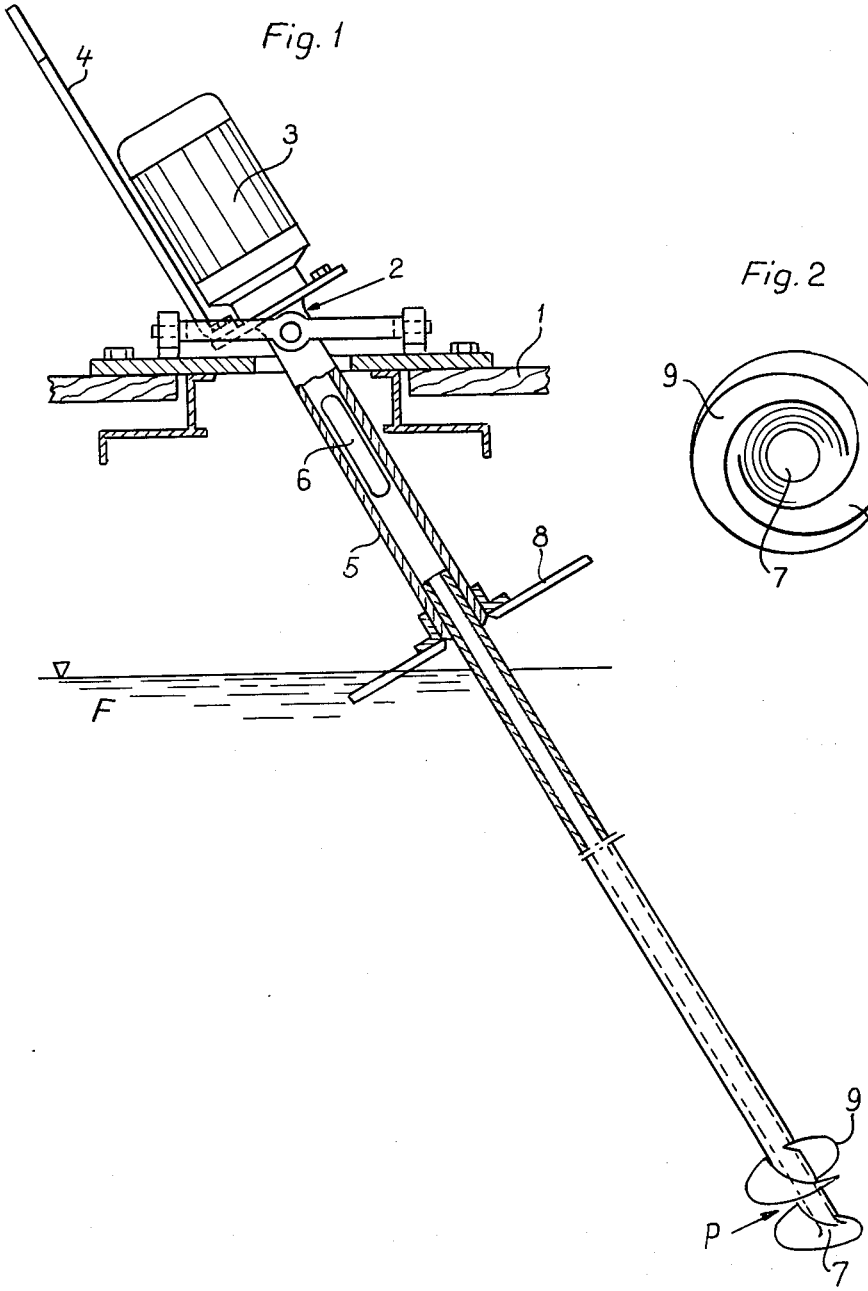
Fig. 1
4
3
2
1
6
5
8
F
9
P
7

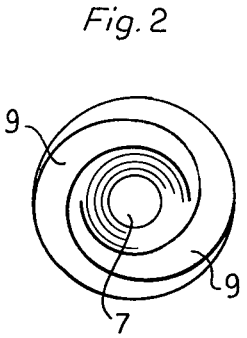
Fig. 2
9
9
7