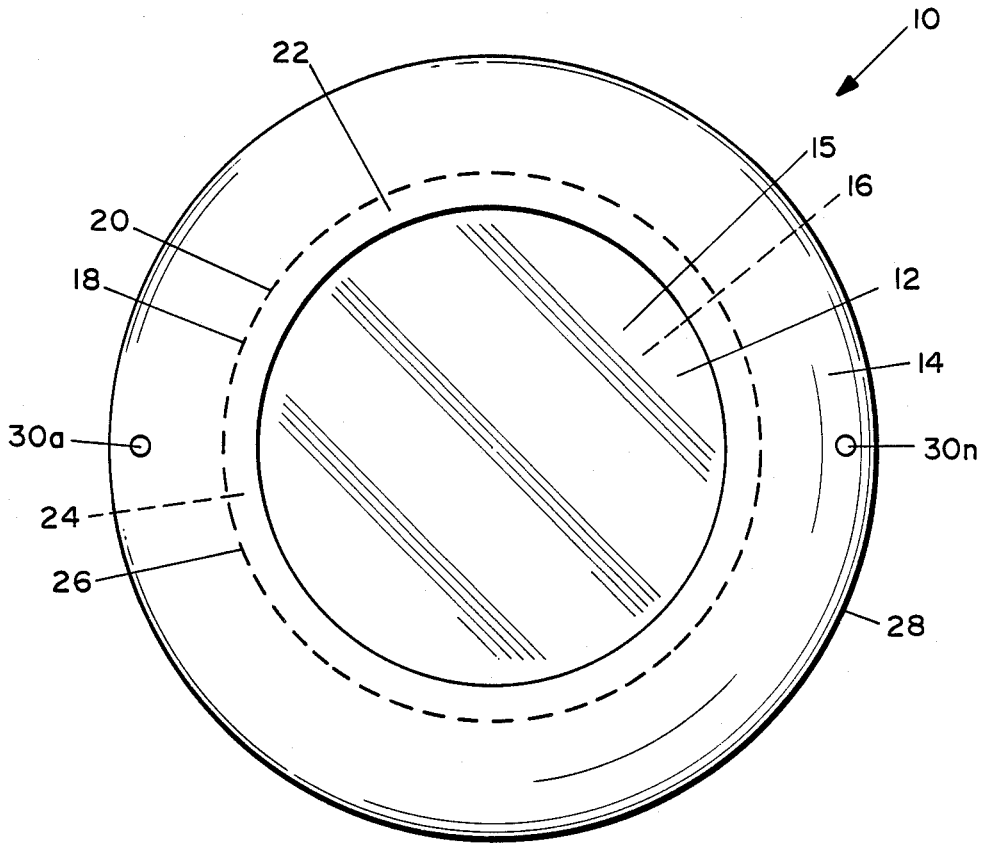
10
22
15
16
20
18
12
14
30a
30n
24
26
28

FIG. 1

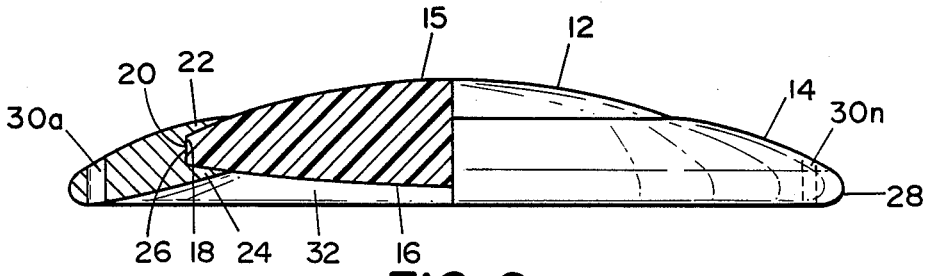
15
12
20
22
14
30n
30a
28
26
18
24
32
16

FIG. 2