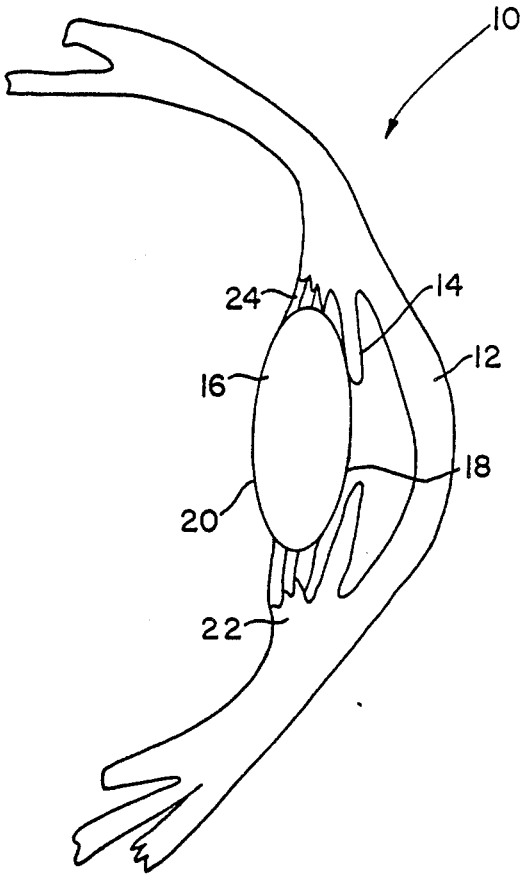

FIG. 1

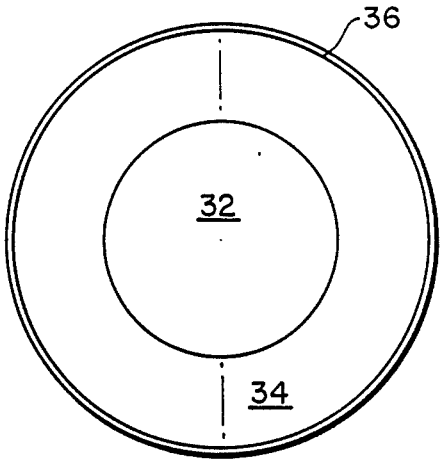

FIG. 4

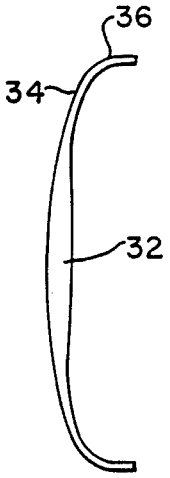

FIG. 5A

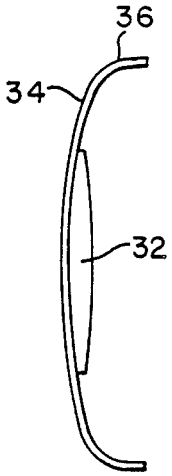

FIG. 5B

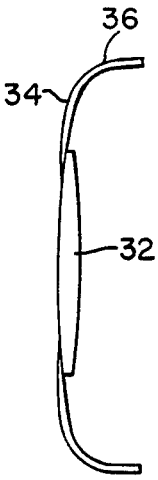

FIG. 5C