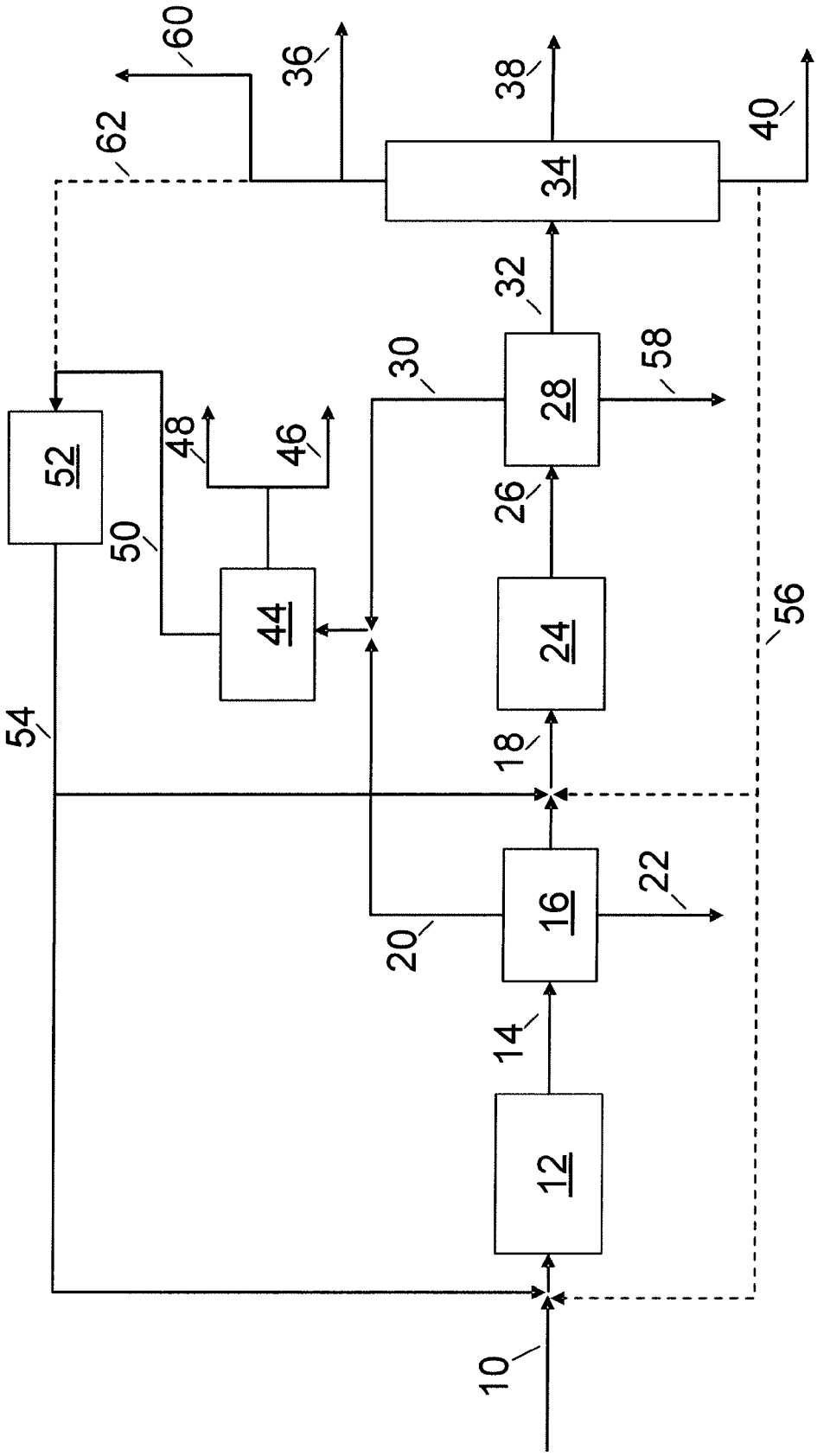
10
12
14
16
18
20
22
24
26
28
30
32
34
36
38
40
44
46
48
50
52
54
56
58
60
62

FIG. 1