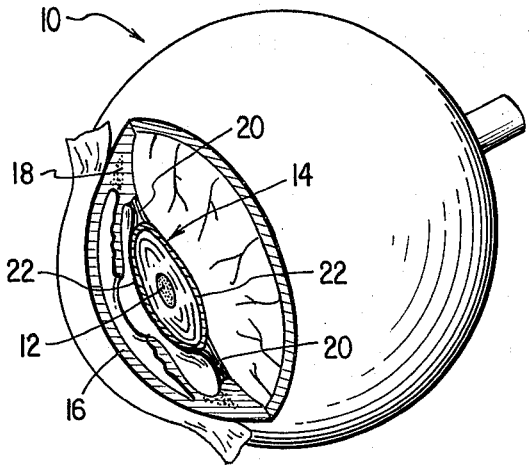
10
20
18
14
22
22
12
20
16

FIG. 1

FIG. 2

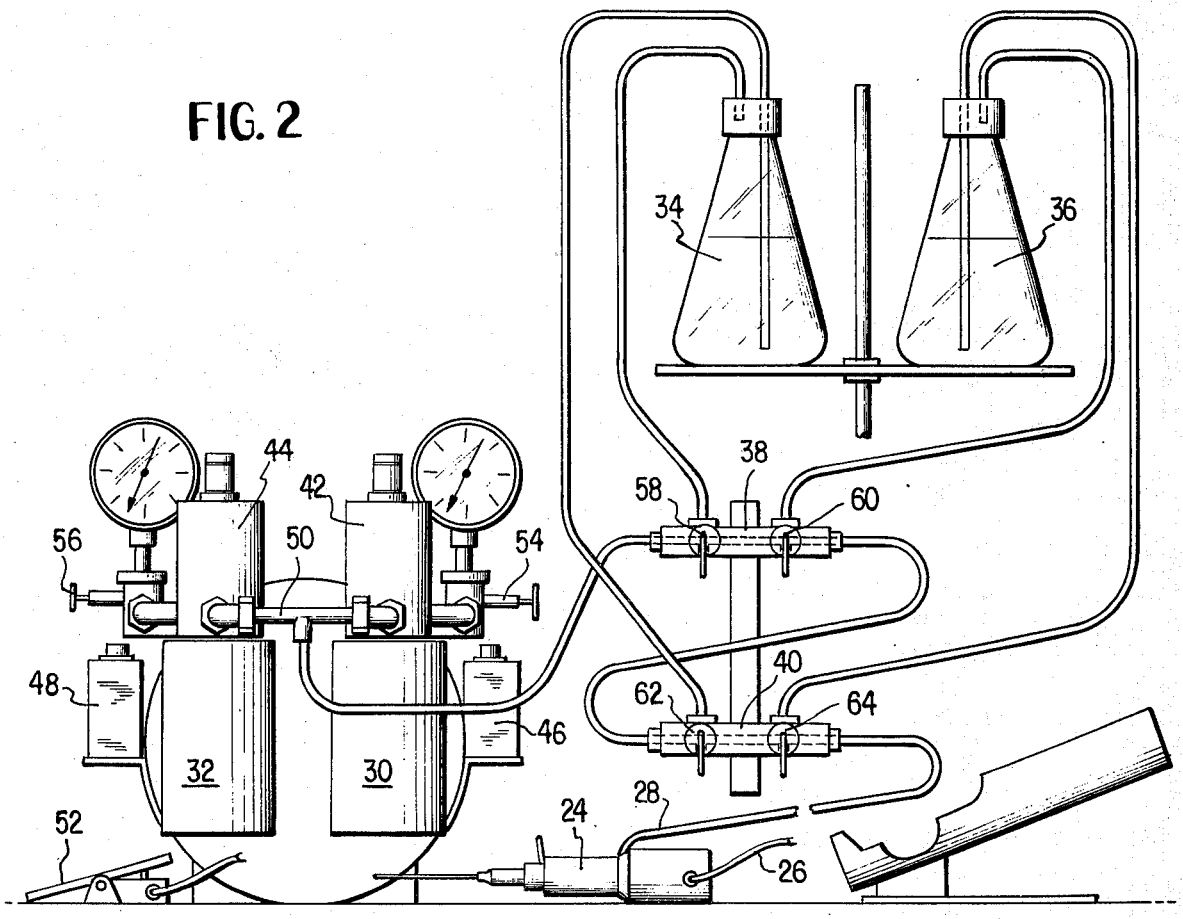
34
36
38
58
60
44
42
56
50
54
40
62
64
48
46
32
30
52
24
28
26